Alternadores Síncronos

Linha G *Truck*

Alternadores Síncronos

Linha G *Truck*

Os alternadores trifásicos WEG da linha G *Truck* são fabricados com carcaça aletada de ferro fundido, com grau de proteção IP56W e características técnicas específicas para atender as exigências do mercado.

Aplicação

São utilizados para alimentação do sistema elétrico da bomba de criogênico em caminhões e semitrailers. Acionados pelo cavalo mecânico do caminhão ou outra forma de acionamento que forneça potência mecânica e rotação suficiente para seu funcionamento.

Nomenclatura

GSK160
G: Alternador síncrono da linha G
S: *Brushless* sem bobina auxiliar
K: Totalmente fechado autoventilado
160: Carcaça (ABNT - IEC)

Características Técnicas

Os alternadores síncronos G *Truck* são do tipo *brushless* e a alimentação da excitatriz é feita pela bateria do veículo em 12 ou 24 V CC. As principais características técnicas são:

Modelo	GSK 160	
Carcaça	160 (ABNT/IEC)	
Tensão de excitação	12/24 VCC	
Corrente de excitação	2/1 A	
Grau de proteção	IP56W	
Forma construtiva	B8/B3	
Classe de isolamento	180 (H)	
Temperatura ambiente	40 °C	
Frequência	120 Hz	60 Hz
Potência	30 kVA	15 kVA
Tensão	460 V	230 V
Rotação	3.600 rpm	1.800 rpm
Sobrevelocidade	4.320 rpm	2.160 rpm

Certificações

A WEG tem seu sistema de qualidade certificado de acordo com os requisitos das normas ISO 9001/14001. Para atender os mais exigentes mercados, os alternadores WEG são certificados por importantes entidades certificadoras, como a C.S.A (Canadian Standards Association), UL (Underwrites Laboratories) e também possui a marcação C.E. (European Community).

Características de Desempenho

As características de desempenho do alternador em relação à carga e a frequência, estão apresentadas nos quadros abaixo:

120 Hz

Percentual de carga (%)	Corrente (A)	Tensão (V)	Potência (kVA)	Frequência (Hz)
25	0 - 38	90 - 120	7,5	30
50	0 - 38	210 - 250	15	60
75	0 - 38	350 - 400	22,5	90
100	0 - 38	460 - 520	30	120
120	0 - 38	560 - 620	36	144

60 Hz

Percentual de carga (%)	Corrente (A)	Tensão (V)	Potência (kVA)	Frequência (Hz)
25	0 - 38	45 - 60	3,7	15
50	0 - 38	105 - 125	7,5	30
75	0 - 38	175 - 200	11,2	45
100	0 - 38	230 - 260	15	60
120	0 - 38	280 - 310	18	72

Desenho Dimensional

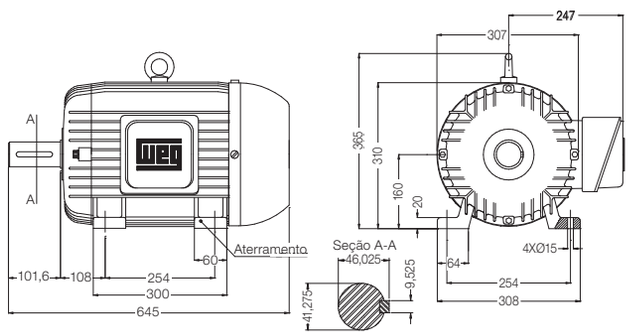

Exemplo de Acoplamento

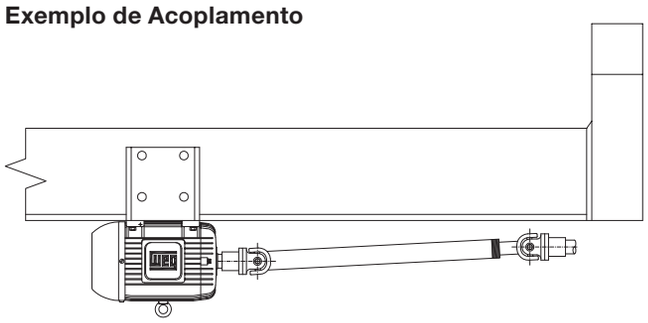

- Conforme normas: IEC 60034-1 - NBR 5117 - NEMA: MG1 VDE530 - CSA
- Altitude até 1.000 (m.a.n.m.)
- Para outras tensões, consultar a WEG
- Desenhos ilustrativos
- Valores sujeitos a alterações sem aviso prévio

Grupo WEG - Unidade Energia
Jaraguá do Sul - SC - Brasil
Telefone: (47) 3276-4000
energia@weg.net
www.weg.net
www.youtube.com/wegvideos
@weg_wr

Cód: 50036858 | Rev: 01 | Data (m/a): 05/2016

Sujeito a alterações sem aviso prévio. As informações contidas são valores de referência.