Motores Industriales

Motores Comerciales y Appliance

Automatización y Sistemas

Energía

Transmisión y Distribución

Pinturas

W20 MARINE

La elección inteligente para equipos marinos.

Driving efficiency and sustainability

SUMARIO

Presentación 04

Alta fiabilidad para aplicaciones bajo la cubierta principal 06

Características técnicas 08

Número de modelo por rangos de potencia 10

Tablas eléctricas 13

Datos mecánicos 27

Detalles del nivel de presión sonora 30

Cargas admisibles (empuje axial y radial de los rodamientos) 30

Formas de montaje posibles 31

Datos de la placa de características 32

W20 Marine

La elección inteligente para equipos marinos.

WEG ya es un proveedor reconocido globalmente de motores eléctricos para una amplia gama de aplicaciones en la industria marina. Ahora, estamos completando nuestro portafolio al ofrecer una nueva opción más, con el mismo alto nivel de excelencia.

Diseñado para equipos auxiliares no esenciales en espacios cerrados, el W20 Marine ofrece una solución eléctrica flexible, respaldada por la seguridad de una red mundial para mantener sus operaciones en funcionamiento cuando lo necesite y dondequiera que esté.

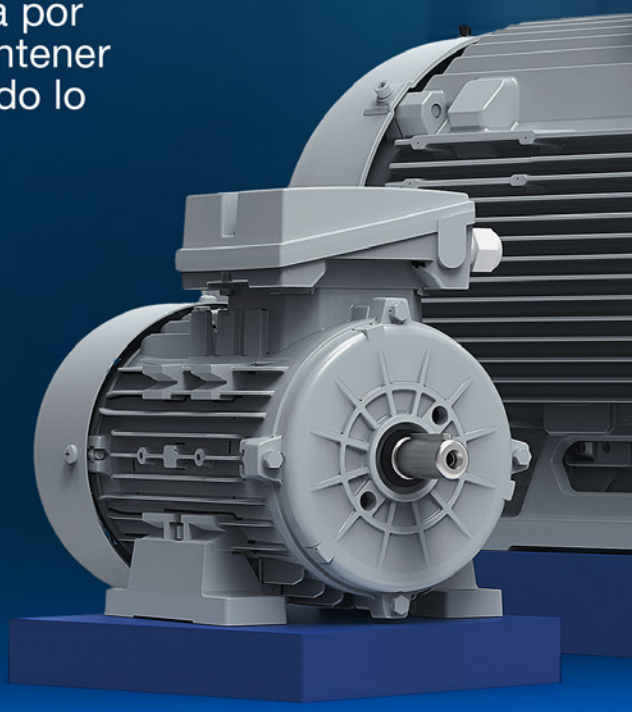

Multivoltaje

Certificación de marcado CE

Termistor PTC estándar desde la carcasa 63 hasta la 355

ABS · Bureau Veritas · ClassNK Nippon Kaiji Kyokai · DNV · LR · RINA

SUMINISTRADO CON CERTIFICADO DE TRABAJO DE ACUERDO CON LAS NORMAS IACS

www.weg.net

Driving efficiency and sustainability

Alta fiabilidad para aplicaciones bajo la cubierta principal

El W20 Marine ofrece toda la fiabilidad de la marca WEG, combinada con el soporte técnico de una red consolidada a nivel mundial, lista para mantener sus operaciones en funcionamiento cuando y donde lo necesite, garantizando la seguridad operativa y la tranquilidad durante toda la vida útil del equipo.

Aplicaciones típicas

Sistemas de climatización (calefacción, ventilación y aire acondicionado)

Bombas

Unidades de potencia hidráulica

Sistemas auxiliares

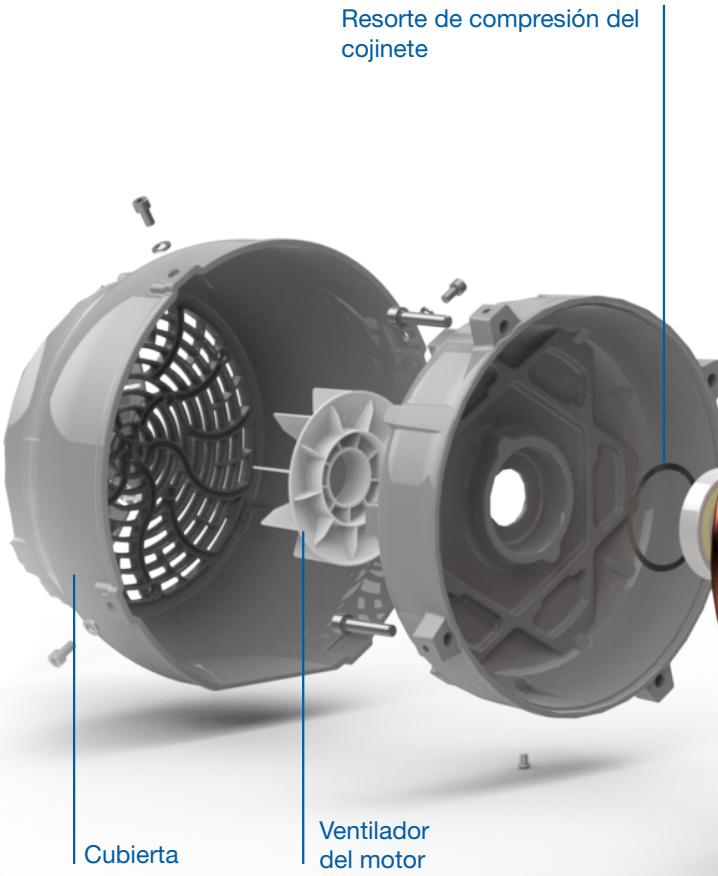

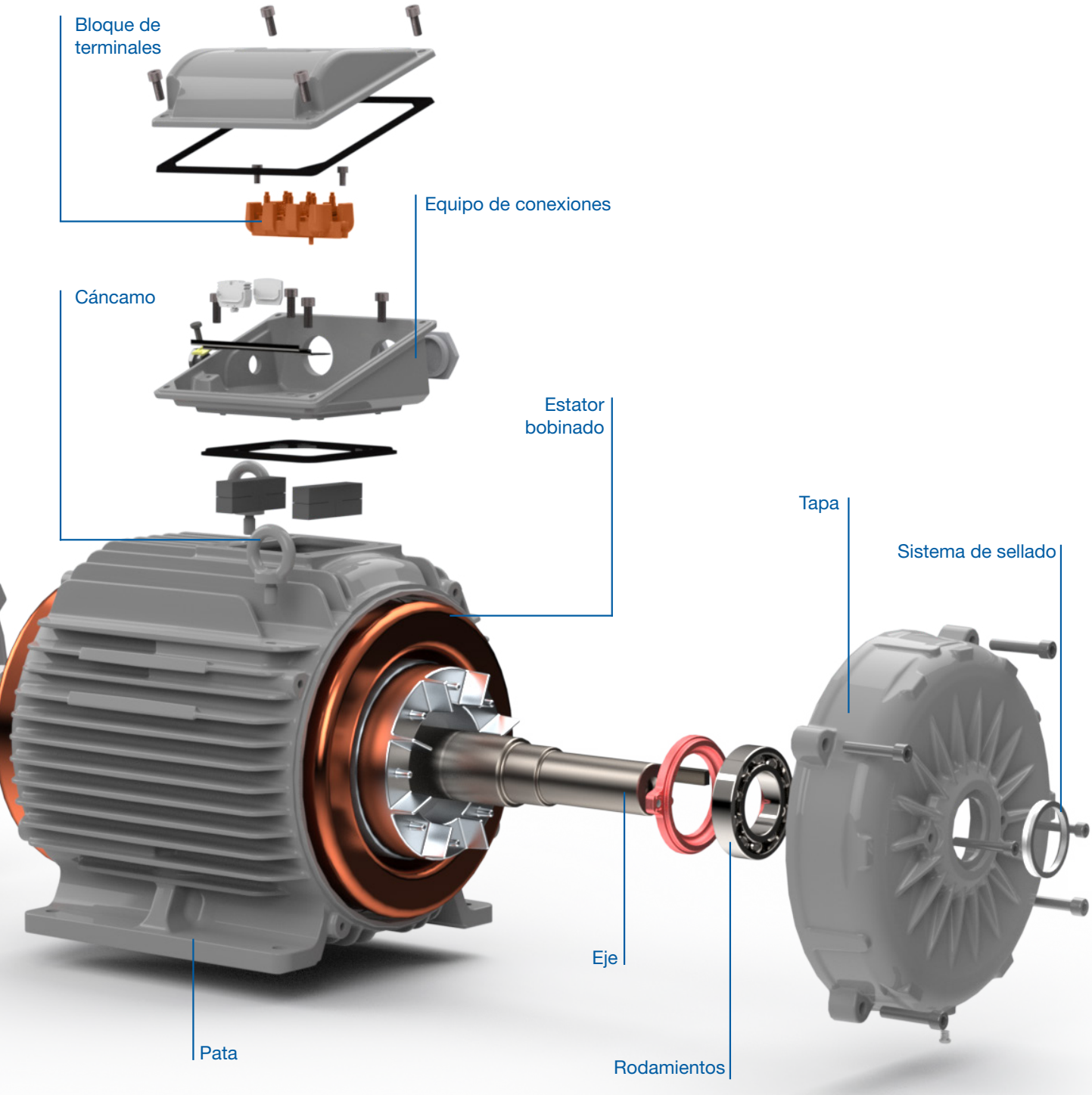
Bloque de terminales
Equipo de conexiones
Cáncamo
Estator bobinado
Tapa
Sistema de sellado
Eje
Pata
Rodamientos

Características técnicas

Carcassa			63M	71M	80M	90S	90L	100L	112L	132S/M
Características mecánicas										
Marcado/logotipos en la placa de características			CE (según la normativa de la UE), UKCA (según la normativa del Reino Unido)							
Certificación			CE (según la normativa de la UE), UKCA (según la normativa del Reino Unido)							
Montaje			B3T							
Estructura	Material		Aluminio							
Grado de protección			IP55							
Puesta a tierra			Puesta a tierra simple							
Método de refrigeración			TEFC							
Ventilador	Material		Plástico							
Cubierta del ventilador			Acero							
Tapas			Aluminio							
Tapón de drenaje			-							
Rodamientos	Con protección/sin protección DE		ZZ-C3							
	Con protección/holgura NDE		ZZ-C3							
	Con bloqueo		Ninguno							
	Vida útil del rodamiento (h)		20.000h							
	Lado del extremo de accionamiento		6201	6202	6204	6205		6206		6208
	Lado opuesto al extremo de accionamiento		6201	6202	6204	6205			6206	6208
Sello del rodamiento			Anillo en V							
Sellado de juntas			Ninguna							
Lubricación	Tipo de grasa		Mobil Polyrex EM							
	Tipo de aceite		Ninguno							
	Boquilla de engrase		Ninguna							
Bloque de terminales			BMC 6 terminales							
Caja de bornes	Material		Aluminio							
Caja de bornes adicional			Ninguna							
Entrada de cables	Principal	Tamaño	1 x M20 x 1,5 + 1 x M16 x 1,5			—	1 x M25 x 1,5 + 1 x M16 x 1,5		2 x M32 x 1,5	
	Orificio lateral	Tamaño	Ninguno							
	Adicional	Tamaño	Ninguno							
Eje	Material		SAE 1040							
	Orificio roscado DE	2P	M4	M5	M6	M8		M10		M12
		4 - 8P								
Llave			Clave C (DIN A)							
Nivel de vibración			Grado A							
Balanceo			Con chaveta de 1/2							
Placa de características	Material		Acero inoxidable AISI 304							
Pintura	Tipo		203 A (C3 conforme a la norma ISO 12944)							
	Color		RAL 7042							
	Tropicalizado		Ninguno							
Embalaje			Caja de cartón							
Características eléctricas										
Diseño			N							
Voltaje (50/60 Hz)			230/400//440–460 V con W / 6 cables						400//440–460 V con W / 6 cables	
Bobinado	Impregnación		Inmersión y horneado							
	Clase de aislamiento		F (DT 80K)							
Factor de servicio			1,00							
Protector térmico			Termistor PTC, desconexión a 145 °C							
Calentadores			Ninguno							
Cables sueltos			Ninguno							
Temperatura ambiente	Máxima		+45 ºC							
	Mínima		-20 ºC							
Método de arranque			Arranque directo en línea							

Notas: Los motores son aptos para funcionar con un variador de frecuencia en aplicaciones con carga de par cuadrático, limitadas a 0,95 × el par nominal (Tn).
En condiciones de funcionamiento con potencia aumentada (440 V a 60 Hz S1 // 440 V a 60 Hz S2 60min // 440 V a 60 Hz S2 30min), los motores son aptos para funcionar con un variador de frecuencia en aplicaciones con carga de par cuadrático, limitadas a 0,90 × el par nominal (Tn). Para aplicaciones de par constante, póngase en contacto con WEG.
Opciones disponibles: grado de protección IP56 y resistencia anticondensación.

Características técnicas

Carcasa			160M	160L	180M	180L	200M	200M/L	W225S/M	225S/M	250S/M	W280S/M	W315S/M	315S/M	315L	355M/L
Características mecánicas																
Marcado/logotipos en la placa de características			CE (según la normativa de la UE), UKCA (según la normativa del Reino Unido)													
Certificación			CE (según la normativa de la UE), UKCA (según la normativa del Reino Unido)													
Montaje			B3T													
Estructura	Material		Hierro fundido FC-200													
Grado de protección			IP55													
Puesta a tierra			Puesta a tierra simple							Doble puesta a tierra						
Método de refrigeración			Totalmente cerrado y refrigerado por ventilador (IC411)													
Ventilador	Material		Plástico													
Cubierta del ventilador	Material		Polímero (plástico)										Hierro fundido FC-200			
Tapas	Material		Hierro fundido FC-200													
Tapón de drenaje			Tapón de drenaje automático tipo laberinto en T													
Rodamientos	Con protección/sin protección (DE)		ZZ-C3							C3						
Rodamientos	Con protección/holgura (NDE)		ZZ-C3							C3						
Rodamientos	Bloqueo		Rodamiento DE bloqueado con tapa interior y provisto de arandela ondulada en el rodamiento NDE.										Rodamiento DE bloqueado con tapa interior y exterior y provisto de arandela helicoidal en el rodamiento NDE.			
Rodamientos	Vida útil del cojinete (h)		20.000h													
Rodamientos	Lado del extremo de accionamiento	2P	6209		6211		6212		6214			6314				6316
Rodamientos	Lado del extremo de accionamiento	4P/6P/8P	6209		6211		6212		6214			6316	6319			6322
Rodamientos	Lado opuesto al extremo de accionamiento	2P	6209							6212			6314			
Rodamientos	Lado opuesto al extremo de accionamiento	4P/6P/8P	6209							6212			6314	6316		6319
Sello del rodamiento	Lado del extremo de accionamiento		Anillo en V						WSeal							
Sello del rodamiento	Lado opuesto al extremo de accionamiento		Anillo en V										WSeal			
Sellado de juntas			Ninguna													
Lubricación	Tipo de grasa		Grasa a base de poliurea													
Lubricación	Engrasador		Ninguna							Con engrasadores en los rodamientos DE y NDE						
Bloque de terminales			BMS de 6 pines (naranja)													
Caja de bornes	Material		Hierro fundido FC-200													
Caja de bornes adicional			Ninguna													
Entrada de cables	Principal	Tamaño	2 x M40 x 1,5				2 x M50 x 1,5				2 x M63 x 1,5					2 x M80 x 2
Entrada de cables	Orificio lateral	Tamaño	M20 x 1,5													
Entrada de cables	Adicional	Tamaño	-	-	-	-	-	-	-	-	-	-	-	-	-	-
Entrada de cables	Tapón		Tapón de plástico para transporte y almacenamiento													
Eje	Material		SAE 1040/45											SAE 4140		
Eje	Orificio roscado DE	2P	M16				M20									M20
Eje	Orificio roscado DE	4P/6P/8P	M16				M20									M24
Llave			Equipado con tipo "A"						Equipado con tipo "B"							
Nivel de vibración			Grado A													
Balanceo			Con 1/2 llave													
Placa de características		Material	Acero inoxidable AISI 304													
Pintura	Tipo		203 A (C3 conforme a la norma ISO 12944)													
Pintura	Color		RAL 7042													
Pintura	Tropicalizado		Ninguno													
Embalaje			Caja													
Características eléctricas																
Diseño			N													
Voltaje (50/60 Hz)			400//440–460 V con (W) / 6 cables													
Bobinado	Impregnación		Inmersión y horneado							Flujo continuo de resina						
Bobinado	Clase de aislamiento	IE3 e IE4	F (DT 80K)													
Factor de servicio			1,00													
Protector térmico			Termistor PTC simple - 150 ºC (1 por fase)													
Calentadores de ambiente			Ninguno													
Cables volantes			Ninguno													
Temperatura ambiente	Máxima		+45 °C													
Temperatura ambiente	Mínima		-20 °C													
Método de arranque			Arranque directo en línea													

Notas: Los motores son aptos para funcionar con un variador de frecuencia en aplicaciones con carga de par cuadrático, limitadas a 0,95 × el par nominal (Tn). En condiciones de funcionamiento con potencia aumentada (440 V a 60 Hz S1 // 440 V a 60 Hz S2 60min // 440 V a 60 Hz S2 30min), los motores son aptos para funcionar con un variador de frecuencia en aplicaciones con carga de par cuadrático, limitadas a 0,90 × el par nominal (Tn). Para los tamaños de carcasa 315 y 355 se requieren una escobilla de puesta a tierra y un rodamiento aislado. Para aplicaciones de par constante, póngase en contacto con WEG.
Opciones disponibles: grado de protección IP56 y resistencia anticondensación.
Rodamiento aislado y escobilla de puesta a tierra para los tamaños de carcasa 315 y 355.

Número de modelo por rangos de potencia

Los motores de esta serie presentan múltiples secuencias de rendimiento en la placa de características, correspondientes a las diversas combinaciones de tensión, frecuencia y ciclo de servicio utilizadas habitualmente en el sector marítimo.

W20 Marine – Eficiencia Premium													
#ref	Carcassa	Peso (kg)	Inercia J (kgm²)	50 Hz - IE3 - 400 V - S1		60 Hz - IE3 - 460 V - S1		60 Hz - 440 V - S1		60 Hz - 440 V - S2 60min		60 Hz - 440 V - S2 30min	
				Potencia		Potencia		Potencia		Potencia		Potencia	
				kW	CV	kW	CV	kW	CV	kW	CV	kW	CV
II polos													
1	63M	6,3	0,0002	0,12	0,16	0,12	0,16	0,16	0,22	0,16	0,22	0,17	0,23
2	63M	6,3	0,0002	0,18	0,25	0,18	0,25	0,24	0,32	0,24	0,32	0,25	0,33
3	63M	6,3	0,0002	0,25	0,33	0,25	0,33	0,34	0,46	0,34	0,46	0,35	0,48
4	71M	8,1	0,0004	0,37	0,5	0,37	0,5	0,5	0,68	0,5	0,68	0,53	0,72
5	71M	9	0,0004	0,55	0,75	0,55	0,75	0,74	0,99	0,74	0,99	0,8	1,08
6	80M	12,2	0,0009	0,75	1	0,75	1	1	1,36	1	1,36	1,05	1,43
7	80M	13,9	0,0011	1,1	1,5	1,1	1,5	1,5	2	1,5	2	1,54	2,1
8	90S	17,4	0,001	1,5	2	1,5	2	2	2,7	2	2,7	2,1	2,85
9	90L	21,4	0,0024	2,2	3	2,2	3	3	4	3	4	3,1	4,2
10	100L	30,3	0,005	3	4	3	4	4,1	5,6	4,1	5,6	4,2	5,7
11	112M	35,8	0,0063	4	5,5	4	5,5	5,4	7,3	5,4	7,3	5,6	7,6
12	132S/M	56	0,0163	5,5	7,5	5,5	7,5	7,4	9,9	7,4	9,9	7,7	10,5
13	132S/M	68	0,0218	7,5	10	7,5	10	10,1	13,7	10,1	13,7	10,5	14,3
14	160M	110	0,0404	11	15	11	15	14	19	14	19	15,4	20,9
15	160M	120	0,0514	15	20	15	20	19,5	26,5	19,5	26,5	20	27,2
16	160L	135	0,0625	18,5	25	18,5	25	24	32,6	24	32,6	25	34
17	180M	165	0,0919	22	30	22	30	27	37	27	37	28,6	38,9
18	200M/L	230	0,1611	30	40	30	40	37,5	51	37,5	51	39	53
19	200M/L	250	0,1865	37	50	37	50	46	63	46	63	48	65,2
20	225S/M	340	0,2601	45	60	45	60	56	76	56	76	61	83
21	250S/M	415	0,3384	55	75	55	75	68	92,3	68	92,3	72	98
22	W280S/M	520	0,5075	75	100	75	100	90	125	90	125	94,2	128
23	W280S/M	520	0,4568	90	125	90	125	108	147	108	147	113	154
24	W315S/M	745	0,9776	110	150	110	150	129	176	129	176	132	175
25	W315S/M	800	1,1998	132	175	132	175	152	206	152	206	158	215
26	W315S/M	945	1,7331	160	220	160	220	186	252	186	252	192	261
27	315S/M	1.100	2,6937	185	250	185	250	215	292	215	292	222	302
28	315S/M	1.100	2,6937	200	270	200	270	230	315	230	315	240	326
29	315L	1.300	3,4245	250	340	250	340	288	391	288	391	300	400
30	355M/L	1.680	5,1474	315	430	315	430	362	492	362	492	378	513
31	355M/L	1.820	6,0053	355	480	355	480	415	564	415	564	425	578
IV polos													
32	63M	6,1	0,0002	0,12	0,16	0,12	0,16	0,16	0,22	0,16	0,22	0,17	0,23
33	63M	6,2	0,0002	0,18	0,25	0,18	0,25	0,24	0,32	0,24	0,32	0,25	0,33
34	71M	8,2	0,0007	0,25	0,33	0,25	0,33	0,34	0,46	0,34	0,46	0,35	0,48
35	71M	9	0,0007	0,37	0,5	0,37	0,5	0,5	0,68	0,5	0,68	0,53	0,72
36	80M	11,9	0,0021	0,55	0,75	0,55	0,75	0,74	0,99	0,74	0,99	0,8	1,08
37	80M	13,5	0,0026	0,75	1	0,75	1	1	1,36	1	1,36	1,05	1,43
38	90S	16,8	0,003	1,1	1,5	1,1	1,5	1,5	2	1,5	2	1,54	2,1
39	90L	20,9	0,0045	1,5	2	1,5	2	2	2,7	2	2,7	2,1	2,85
40	100L	30,5	0,0081	2,2	3	2,2	3	3	4	3	4	3,1	4,2
41	100L	30,4	0,0081	3	4	3	4	4,1	5,6	4,1	5,6	4,2	5,7
42	112M	38,5	0,0127	4	5,5	4	5,5	5,4	7,3	5,4	7,3	5,6	7,6
43	132S/M	69	0,037	5,5	7,5	5,5	7,5	7,4	9,9	7,4	9,9	7,7	10,5
44	132S/M	75	0,0423	7,5	10	7,5	10	10,1	13,7	10,1	13,7	10,5	14,3
45	160M	115	0,1048	11	15	11	15	14	19	14	19	15,4	20,9
46	160L	145	0,1467	15	20	15	20	19,5	26,5	19,5	26,5	20	27,2
47	180M	175	0,174	18,5	25	18,5	25	24	32,6	24	32,6	25	34
48	180L	206,4	0,2088	22	30	22	30	27	37	27	37	28,6	38,9
49	200M/L	256,03	0,3074	30	40	30	40	37,5	51	37,5	51	39	53
50	W225S/M	280	0,3743	37	50	37	50	46	63	46	63	48	65,2
51	225S/M	362,46	0,5406	45	60	45	60	56	76	56	76	61	83
52	250S/M	445,42	0,7756	55	75	55	75	68	92,3	68	92,3	72	98
53	W280S/M	548,1	1,0791	75	100	75	100	90	125	90	125	94,2	128
54	W280S/M	550	1,0116	90	125	90	125	108	147	108	147	113	154

Número de modelo por rangos de potencia

W20 Marine – Eficiencia Premium													
#ref	Carcassa	Peso (kg)	Inercia J (kgm²)	50 Hz - IE3 - 400 V - S1		60 Hz - IE3 - 460 V - S1		60 Hz - 440 V - S1		60 Hz - 440 V - S2 60min		60 Hz - 440 V - S2 30min	
				Potencia		Potencia		Potencia		Potencia		Potencia	
				kW	CV	kW	CV	kW	CV	kW	CV	kW	CV
IV polos													
55	W315S/M	780	1,909	110	150	110	150	132	175	132	175	138	188
56	W315S/M	829,25	2,4435	132	175	132	175	158	215	158	215	165	224
57	W315S/M	990	3,2835	160	220	160	220	192	261	192	261	200	270
58	315S/M	1.080	3,997	185	250	185	250	220	300	220	300	230	315
59	315S/M	1.125	4,3301	200	270	200	270	240	326	240	326	250	340
60	315L	1.310	5,3048	250	340	250	340	288	391	288	391	300	400
61	315L	1.622,59	6,8521	315	430	315	430	345	470	345	470	362	492
62	355M/L	1.840	10,5603	355	480	355	480	415	564	415	564	425	578
VI polos													
63	71M	8	0,0008	0,18	0,25	0,18	0,25	0,24	0,32	0,24	0,32	0,25	0,33
64	80M	10	0,0016	0,25	0,33	0,25	0,33	0,34	0,46	0,34	0,46	0,35	0,48
65	80M	12	0,0021	0,37	0,5	0,37	0,5	0,5	0,68	0,5	0,68	0,53	0,72
66	90S	16	0,0033	0,55	0,75	0,55	0,75	0,74	0,99	0,74	0,99	0,8	1,08
67	90S	17	0,0033	0,75	1	0,75	1	1	1,36	1	1,36	1,05	1,43
68	100L	30	0,0081	1,1	1,5	1,1	1,5	1,5	2	1,5	2	1,54	2,1
69	112M	37	0,0195	1,5	2	1,5	2	2	2,7	2	2,7	2,1	2,85
70	132S/M	74	0,0605	2,2	3	2,2	3	3	4	3	4	3,1	4,2
71	132S/M	78	0,0656	3	4	3	4	4,1	5,6	4,1	5,6	4,2	5,7
72	132S/M	78	0,0656	4	5,5	4	5,5	5,4	7,3	5,4	7,3	5,6	7,6
73	160M	115	0,1708	5,5	7,5	5,5	7,5	6,9	9,38	6,9	9,38	7,4	9,9
74	160M	119	0,1821	7,5	10	7,5	10	9	12,2	9	12,2	9,3	12,6
75	160L	133	0,1821	11	15	11	15	13,2	18	13,2	18	13,8	18,8
76	180L	187	0,2854	15	20	15	20	19	26	19	26	19,9	27
77	200M/L	226	0,3477	18,5	25	18,5	25	23	31	23	31	24	32,6
78	200M/L	233	0,2892	22	30	22	30	27,6	37,5	27,6	37,5	28,6	38,9
79	W225S/M	287	0,4209	30	40	30	40	37,5	51	37,5	51	39	53
80	250S/M	470	1,1565	37	50	37	50	46	63	46	63	48	65
81	W280S/M	489	1,1565	45	60	45	60	56	76	56	76	58	79
82	W280S/M	533	1,6749	55	75	55	75	68,5	93	68,5	93	71,47	97,1
83	W315S/M	926	4,2029	75	100	75	100	93,25	125	93,25	125	98	133
84	W315S/M	848	3,3546	90	125	90	125	108	147	108	147	113	154
85	W315S/M	943	4,125	110	150	110	150	132	175	132	175	137	186
86	315S/M	1.095	6,177	132	175	132	175	155	210	155	210	165	224
87	315L	1.235	7,0805	160	220	160	220	168	228	168	228	184	249,9
88	315L	1.364	8,4402	185	250	185	250	194	263	194	263	213	290
89	355M/L	1.405	7,188	200	270	200	270	240	326	240	326	250	340
90	355M/L	1.642	9,7095	250	340	250	340	300	400	300	400	313	425
91	355M/L	1.933	12,894	315	430	315	430	378	513	378	513	394	536
VIII polos													
92	160M	100	0,1261	4	5,5	4	5,5	5	6,8	5	6,8	5,4	7,3
93	160M	118	0,1821	5,5	7,5	5,5	7,5	6,9	9,38	6,9	9,38	7,4	9,9
94	160L	142	0,2274	7,5	10	7,5	10	8,63	11,73	8,63	11,73	9,2	12,5
95	180L	186	0,2523	11	15	11	15	13,2	18	13,2	18	13,8	18,8
96	200M/L	253	0,3785	15	20	15	20	16,9	22,9	16,9	22,9	17,7	24
97	W225S/M	262	0,3638	18,5	25	18,5	25	21	28,5	21	28,5	22	30
98	225S/M	325	0,6107	22	30	22	30	27,6	37,5	27,6	37,5	28,6	38,9
99	250S/M	419	0,9228	30	40	30	40	36	49	36	49	37	50
100	W280S/M	480	1,1234	37	50	37	50	44	59,7	44	59,7	46	63
101	W280S/M	532	1,3642	45	60	45	60	54	73	54	73	56	76
102	W315S/M	797	3,107	55	75	55	75	66	90	66	90	69	94
103	W315S/M	878	3,5835	75	100	75	100	86	117	86	117	90	125
104	W315S/M	984	4,4657	90	125	90	125	103	139	103	139	107,5	146
105	315L	1.218	6,9907	110	150	110	150	115,5	157	115,5	157	126	172
106	355M/L	1.295	8,3444	132	175	132	175	138	188	138	188	151	205
107	355M/L	1.406	9,8944	160	220	160	220	184	249,9	184	249,9	191	260
108	355M/L	1.551	11,9611	185	250	185	250	212	288	212	288	222	302
109	355M/L	1.625	12,9945	200	270	200	270	230	315	230	315	240	326

Número de modelo por rangos de potencia

W20 Marine – Eficiencia Super Premium													
#ref	Carcassa	Peso (kg)	Inercia J (kgm²)	50 Hz - IE3 - 400 V - S1		60 Hz - IE3 - 460 V - S1		60 Hz - 440 V - S1		60 Hz - 440 V - S2 60min		60 Hz - 440 V - S2 30min	
				Potencia		Potencia		Potencia		Potencia		Potencia	
				kW	CV	kW	CV	kW	CV	kW	CV	kW	CV
II polos													
110	W280S/M	520	0,4568	75	100	75	100	90	125	90	125	94,2	128
111	W280S/M	565	0,5414	90	125	90	125	108	147	108	147	113	154
112	W315S/M	815	1,2443	110	150	110	150	132	175	132	175	138	188
113	W315S/M	875	1,4664	132	175	132	175	158	215	158	215	165	224
114	315S/M	1.015	2,2447	160	220	160	220	191	260	191	260	200	270
115	315S/M	1.115	2,7685	200	270	200	270	240	326	240	326	250	340
116	315L	1.330	3,5916	250	340	250	340	290	394	290	394	300	400
117	355M/L	1.700	5,2547	315	430	315	430	367	499	367	499	378	513
118	355M/L	1.825	6,0053	355	480	355	480	415	565	415	565	425	578
IV polos													
119	W280S/M	560	1,0757	75	100	75	100	90	125	90	125	94,2	128
120	W280S/M	595	1,2102	90	125	90	125	108	147	108	147	113	154
121	W315S/M	890	2,5962	110	150	110	150	132	175	132	175	138	188
122	W315S/M	925	2,8253	132	175	132	175	158	215	158	215	165	224
123	315S/M	1.115	4,2191	160	220	160	220	191	260	191	260	200	270
124	315S/M	1.255	5,3294	200	270	200	270	240	326	240	326	250	340
125	315L	1.365	5,6364	250	340	250	340	288	391	288	391	300	400
126	315L	1.505	6,8521	315	430	315	430	345	470	345	470	362	492
127	355M/L	1.930	11,0972	355	480	355	480	415	565	415	565	425	578
VI polos													
128	W315S/M	836	3,24019	75	100	75	100	94,2	128	94,2	128	101	137
129	W315S/M	895	3,71376	90	125	90	125	113	154	113	154	122	166
130	W315S/M	1.002	4,61658	110	150	110	150	138	188	138	188	150	200
131	315L	1.196	6,58611	132	175	132	175	165	224	165	224	172	234
132	315L	1.336	8,13117	160	220	160	220	200	270	200	270	208	283
133	355M/L	1.566	8,91495	200	270	200	270	250	340	250	340	270	365
134	355M/L	1.790	11,23761	250	340	250	340	300	400	300	400	313	425
135	355M/L	1.955	12,95232	315	430	315	430	378	513	378	513	394	536
VIII polos													
136	W315S/M	878	35,835	75	100	75	100	86	117	86	117	90	125
137	W315S/M	984	44,657	90	125	90	125	103	139	103	139	108	147
138	315L	1.218	7,006	110	150	110	150	127	173	127	173	132	175
139	355M/L	1.295	83,444	132	175	132	175	145	197	145	197	151	205
140	355M/L	1.406	98,944	160	220	160	220	182	247	182	247	190	258
141	355M/L	1.625	129,945	200	270	200	270	228	310	228	310	238	323

Tablas eléctricas

W20 Marine - Eficiencia Premium - 50 Hz - IE3 - 400 V - S1

#ref	Potencia		Carcasa	Par a plena carga (kgfm)	Corriente con rotor bloqueado Il/In	Par de rotor bloqueado Tl/Tn	Par de ruptura Tb/Tn	Inercia J (kgm²)	Tiempo máximo de rotor bloqueado (s)		Peso (kg)	Ruido dB (A)	400 V							
													Velocidad nominal (rpm)	% de plena carga						Corriente a plena carga In (A)
														Eficiencia			Factor de potencia			
	kW	CV							Caliente	Frío				50	75	100	50	75	100	
II polos																				
1	0,12	0,16	63M	0,04	5,8	7,2	7,0	0,0002	34	75	6,3	75	2.885	46,9	56,2	60,8	0,37	0,45	0,52	0,55
2	0,18	0,25	63M	0,06	5,4	4,6	4,6	0,0002	24	53	6,3	75	2.845	54,9	63,1	65,9	0,44	0,55	0,64	0,62
3	0,25	0,33	63M	0,09	4,7	3,1	3,1	0,0002	20	44	6,3	75	2.780	62,5	68,4	69,7	0,54	0,67	0,76	0,68
4	0,37	0,5	71M	0,13	6,2	2,9	3,3	0,0004	20	44	8,1	80	2.860	66,9	72,5	73,8	0,57	0,7	0,79	0,92
5	0,55	0,75	71M	0,19	6,7	3,5	3,5	0,0004	20	44	9	80	2.840	73,5	77,5	77,8	0,61	0,74	0,82	1,24
6	0,75	1	80M	0,25	6,9	2,6	3,3	0,0009	12	26	12,2	80	2.890	76,2	79,7	80,7	0,61	0,74	0,82	1,64
7	1,1	1,5	80M	0,37	7,4	2,8	3,6	0,0011	8	18	13,9	80	2.890	80,1	82,7	82,7	0,62	0,75	0,83	2,31
8	1,5	2	90S	0,5	8,7	3,7	3,8	0,001	12	26	17,4	80	2.895	83,6	84,2	84,2	0,65	0,8	0,83	3,1
9	2,2	3	90L	0,74	9,8	4,4	4,2	0,0024	12	26	21,4	80	2.910	84,0	85,9	85,9	0,71	0,82	0,87	4,25
10	3	4	100L	1,00	9,7	3,0	4,2	0,005	10	22	30,3	85	2.930	85,3	87,0	87,1	0,75	0,85	0,89	5,59
11	4	5,5	112M	1,33	10,0	3,1	4,0	0,0063	8	18	35,8	85	2.935	87,3	88,1	88,1	0,8	0,87	0,91	7,2
12	5,5	7,5	132S/M	1,82	10,5	3,5	4,0	0,0163	16	35	56	83	2.945	87,4	88,9	89,2	0,82	0,88	0,91	9,78
13	7,5	10	132S/M	2,48	10,4	3,7	3,9	0,0218	23	51	68	83	2.940	89,5	90,1	90,1	0,85	0,9	0,92	13,1
14	11	15	160M	3,63	7,2	2,7	3,2	0,0404	8	18	110	67	2.950	89,8	90,8	91,2	0,69	0,79	0,85	20,48
15	15	20	160M	4,96	7,8	2,7	3,6	0,0514	8	18	120	67	2.945	90,8	91,8	91,9	0,7	0,81	0,86	27,39
16	18,5	25	160L	6,11	8,7	3,8	4,1	0,0625	8	18	135	67	2.950	91,1	92,2	92,4	0,68	0,79	0,85	34,0
17	22	30	180M	7,24	7,8	2,2	3,4	0,0919	6	13	165	67	2.960	91,3	92,4	92,7	0,71	0,81	0,86	39,83
18	30	40	200M/L	9,87	6,9	2,8	3,2	0,1611	12	26	230	72	2.960	92,0	93,2	93,3	0,71	0,81	0,85	54,6
19	37	50	200M/L	12,18	7,2	3,1	2,9	0,1865	8	18	250	72	2.958	92,5	93,4	93,7	0,72	0,82	0,86	66,27
20	45	60	225S/M	14,78	7,8	2,9	3,3	0,2601	8	18	340	74	2.965	92,1	93,3	94,0	0,71	0,80	0,85	81,29
21	55	75	250S/M	18,07	7,7	2,9	3,2	0,3384	12	26	415	74	2.965	92,6	93,6	94,3	0,73	0,82	0,85	99,04
22	75	100	W280S/M	24,65	7,6	2,9	2,9	0,5075	14	31	520	74	2.963	93,7	94,3	94,7	0,81	0,87	0,89	128,44
23	90	125	W280S/M	29,61	7,6	3,0	3,1	0,4568	20	44	520	74	2.960	93,9	94,6	95,0	0,77	0,84	0,87	157,17
24	110	150	W315S/M	36,07	7,0	1,8	2,6	0,9776	26	57	745	77	2.970	93,8	94,6	95,2	0,78	0,85	0,87	191,7
25	132	175	W315S/M	43,22	7,0	2,0	2,7	1,1998	21	46	800	77	2.975	94,4	95,2	95,4	0,8	0,86	0,88	226,95
26	160	220	W315S/M	52,38	8,6	2,0	2,6	1,7331	19	42	945	77	2.975	94,7	95,3	95,6	0,84	0,88	0,9	268,41
27	185	250	315S/M	60,49	7,4	2,3	2,9	2,6937	30	66	1.100	77	2.979	95,5	95,7	95,7	0,81	0,87	0,89	313,51
28	200	270	315S/M	65,28	7,5	2,3	2,6	2,6937	26	57	1.100	77	2.984	95,4	95,8	95,8	0,81	0,87	0,89	338,57
29	250	340	315L	81,6	7,5	2,5	2,4	3,4245	20	44	1.300	78	2.984	95,0	95,8	95,8	0,82	0,86	0,89	423,22
30	315	430	355M/L	102,78	7,9	2,5	2,5	5,1474	30	66	1.680	80	2.985	95,5	95,8	95,8	0,84	0,89	0,9	527,33
31	355	480	355M/L	115,72	8,7	2,7	3,0	6,0053	25	55	1.820	80	2.988	95,3	95,8	95,8	0,81	0,87	0,89	600,97
IV polos																				
32	0,12	0,16	63M	0,08	3,5	2,6	2,8	0,0002	36	79	6,1	75	1.395	52,5	60,3	64,8	0,39	0,49	0,59	0,45
33	0,18	0,25	63M	0,13	3,7	2,9	2,6	0,0002	28	62	6,2	75	1.370	49,7	58,2	69,9	0,39	0,49	0,6	0,62
34	0,25	0,33	71M	0,17	4,9	2,4	2,9	0,0007	28	62	8,2	75	1.420	66,7	72,2	73,5	0,45	0,58	0,68	0,72
35	0,37	0,5	71M	0,26	5,0	2,6	2,7	0,0007	28	62	9	75	1.405	73,6	77,0	77,3	0,49	0,63	0,73	0,95
36	0,55	0,75	80M	0,37	6,3	3,1	3,3	0,0021	24	53	11,9	75	1.435	76,5	80,0	80,8	0,52	0,66	0,75	1,31
37	0,75	1	80M	0,51	6,4	2,9	3,2	0,0026	20	44	13,5	75	1.430	79,8	82,1	82,5	0,56	0,7	0,78	1,68
38	1,1	1,5	90S	0,75	6,8	3,4	3,5	0,003	22	48	16,8	75	1.435	82,5	84	84,1	0,52	0,67	0,76	2,48
39	1,5	2	90L	1,01	7,4	3,9	3,9	0,0045	16	35	20,9	75	1.440	83	85	85,3	0,54	0,68	0,77	3,3
40	2,2	3	100L	1,48	8,4	3,9	4,1	0,0081	16	35	30,5	78	1.450	86,2	86,7	86,7	0,56	0,7	0,78	4,7
41	3	4	100L	2,02	7,8	4	3,9	0,0081	16	35	30,4	78	1.445	85	86,6	87,7	0,54	0,68	0,77	6,41
42	4	5,5	112M	2,68	8,2	4,1	4,3	0,0127	12	26	38,5	78	1.455	86,8	88,2	88,6	0,54	0,67	0,76	8,57
43	5,5	7,5	132S/M	3,67	8,6	3,5	3,5	0,037	24	53	69	83	1.460	89,6	89,6	89,6	0,67	0,78	0,83	10,7
44	7,5	10	132S/M	4,99	9,1	4,3	3,9	0,0423	12	26	75	83	1.465	90,1	90,4	90,4	0,64	0,75	0,81	14,8
45	11	15	160M	7,26	6,9	2,5	3,4	0,1048	8	18	115	59	1.475	90,1	91	91,4	0,64	0,75	0,82	21,18
46	15	20	160L	9,91	7,1	2,6	3,4	0,1467	8	18	145	59	1.475	91,3	92	92,1	0,67	0,78	0,84	27,99
47	18,5	25	180M	12,22	6,7	2,6	3,2	0,174	8	18	175	62	1.475	92	92,5	92,6	0,67	0,78	0,83	34,74
48	22	30	180L	14,53	7,5	3,5	3,7	0,2088	8	18	206,4	62	1.475	91,9	92,8	93	0,63	0,75	0,82	41,64
49	30	40	200M/L	19,74	7,2	2,6	3,1	0,3074	8	18	256,03	63	1.480	93,2	93,6	93,6	0,68	0,79	0,84	55,07
50	37	50	W225S/M	24,38	7,8	2,8	3,1	0,3743	8	18	280	63	1.478	93,1	93,8	93,9	0,67	0,78	0,83	68,52
51	45	60	225S/M	29,61	7,3	3	3,3	0,5406	19	42	362,46	64	1.480	93	94	94,2	0,68	0,78	0,83	83,07
52	55	75	250S/M	36,07	7,6	2,9	3,2	0,7756	12	26	445,42	64	1.485	93,6	94,3	94,6	0,68	0,78	0,83	101,11
53	75	100	W280S/M	49,29	7,9	2,8	2,9	1,0791	15	33	548,1	64	1.482	94,4	95	95	0,73	0,82	0,85	134,06
54	90	125	W280S/M	59,07	7,8	3,3	3,5	1,0116	16	35	550	64	1.484	94,3	95,1	95,2	0,67	0,77	0,82	166,41

Tablas eléctricas

W20 Marine - Eficiencia Premium - 50 Hz - IE3 - 400 V - S1

#ref	Potencia		Carcasa	Par a plena carga (kgfm)	Corriente con rotor bloqueado Il/In	Par de rotor bloqueado Tl/Tn	Par de ruptura Tb/Tn	Inercia J (kgm²)	Tiempo máximo de rotor bloqueado (s)		Peso (kg)	Ruido dB (A)	400 V								
													Velocidad nominal (rpm)	% de plena carga						Corriente a plena carga In (A)
														Eficiencia			Factor de potencia				
	kW	CV							Caliente	Frío				50	75	100	50	75	100		
IV polos																					
55	110	150	W315S/M	72,15	6,8	2,2	2,6	1,909	12	26	780	71	1.485	94,5	95	95,4	0,67	0,77	0,82	202,96	
56	132	175	W315S/M	86,58	7	2,3	2	2,4435	17	37	829,25	71	1.485	95	95,6	95,6	0,7	0,78	0,82	243,04	
57	160	220	W315S/M	104,94	8	2,4	2,5	3,2835	14	31	990	71	1.485	95,3	95,7	95,8	0,71	0,8	0,83	290,44	
58	185	250	315S/M	121,1	7,5	2,7	2,7	3,997	25	55	1.080	71	1.488	95,5	95,9	95,9	0,72	0,81	0,85	327,58	
59	200	270	315S/M	130,74	7,7	2,7	2,8	4,3301	24	53	1.125	71	1.490	95,3	96	96	0,74	0,82	0,86	349,65	
60	250	340	315L	163,42	7,4	2,8	2,6	5,3048	21	46	1.310	73	1.490	95,8	96	96	0,72	0,81	0,85	437,07	
61	315	430	315L	205,91	8,3	3,1	2,8	6,8521	17	37	1.622,59	73	1.490	95,9	96	96	0,74	0,82	0,86	550,71	
62	355	480	355M/L	231,9	7,1	2,3	2,3	10,5603	25	55	1.840	78	1.491	95,3	96	96	0,71	0,8	0,84	635,41	
VI polos																					
63	0,18	0,25	71M	0,19	3,5	2,1	2,2	0,0008	47	103	8	75	930	53,9	61,3	63,9	0,42	0,54	0,64	0,64	
64	0,25	0,33	80M	0,26	4,1	2,4	2,7	0,0016	53	117	10	75	950	59,3	66,5	68,6	0,4	0,51	0,61	0,86	
65	0,37	0,5	80M	0,38	4,1	2,2	2,4	0,0021	51	112	12	75	940	67,8	72,4	73,5	0,45	0,58	0,68	1,07	
66	0,55	0,75	90S	0,56	4,8	2,2	2,5	0,0033	60	132	16	75	950	75,5	77,2	77,2	0,44	0,57	0,67	1,53	
67	0,75	1	90S	0,78	4,5	2,3	2,2	0,0033	32	70	17	75	935	74,9	77,8	78,9	0,46	0,6	0,69	1,99	
68	1,1	1,5	100L	1,12	7	3,5	3,3	0,0081	40	88	30	80	960	80,7	81	81	0,56	0,69	0,77	2,55	
69	1,5	2	112M	1,51	6,2	2,8	3,2	0,0195	40	88	37	77	965	82	82,5	82,5	0,45	0,58	0,68	3,86	
70	2,2	3	132S/M	2,19	9,7	3	3,5	0,0605	48	106	74	83	979	84	84,3	84,3	0,64	0,75	0,81	4,65	
71	3	4	132S/M	2,99	9,6	3	3,4	0,0656	44	97	78	83	978	85,2	85,6	85,6	0,65	0,76	0,82	6,17	
72	4	5,5	132S/M	3,99	10,1	3,9	3,8	0,0656	20	44	78	83	977	86,7	86,8	86,8	0,62	0,74	0,8	8,31	
73	5,5	7,5	160M	5,45	7,9	2,1	2,8	0,1708	14	31	115	59	983	88	88	88	0,63	0,76	0,82	11,0	
74	7,5	10	160M	7,45	7,4	2,0	2,6	0,1821	10	22	119	59	980	89,1	89,1	89,1	0,67	0,79	0,84	14,5	
75	11	15	160L	10,98	7,8	2,1	2,8	0,1821	6	13	133	59	976	90,3	90,3	90,3	0,67	0,78	0,84	21,4	
76	15	20	180L	14,94	8,0	2,5	3,2	0,2854	12	26	187	64	978	90,5	91,1	91,2	0,59	0,72	0,79	30,1	
77	18,5	25	200M/L	18,39	5,5	2,0	2,5	0,3477	29	64	226	64	980	90,9	91,7	91,7	0,52	0,65	0,73	39,9	
78	22	30	200M/L	21,91	5,6	2,0	2,4	0,2892	20	44	233	64	978	91,2	92,1	92,2	0,54	0,67	0,75	45,9	
79	30	40	W225S/M	29,82	6,1	2,1	2,5	0,4209	32	70	287	64	980	92,3	92,9	92,9	0,58	0,7	0,76	61,3	
80	37	50	250S/M	36,59	7,7	2,6	3,2	1,1565	14	31	470	64	985	92,9	93,3	93,3	0,66	0,77	0,82	69,8	
81	45	60	W280S/M	44,63	7,3	2,1	2,9	1,1565	15	33	489	64	982	93,7	93,7	93,7	0,65	0,77	0,82	84,5	
82	55	75	W280S/M	54,44	8,0	2,6	3,3	1,6749	12	26	533	64	984	93,7	94	94,1	0,62	0,74	0,8	105	
83	75	100	W315S/M	73,79	7,0	2,1	2,5	4,2029	18	40	926	68	990	94,2	94,6	94,6	0,64	0,75	0,8	143	
84	90	125	W315S/M	88,72	7,0	2,1	2,4	3,3546	19	42	848	68	988	94,7	94,9	94,9	0,72	0,8	0,83	165	
85	110	150	W315S/M	108,33	6,9	2,1	2,3	4,1250	18	40	943	68	989	95,1	95,1	95,1	0,69	0,79	0,82	204	
86	132	175	315S/M	130,00	5,7	1,8	2,1	6,1770	36	79	1.095	68	989	95,4	95,4	95,4	0,71	0,8	0,83	241	
87	160	220	315L	157,26	6,7	2,2	2,3	7,0805	25	55	1.235	68	991	94,9	95,5	95,6	0,69	0,79	0,83	291	
88	185	250	315L	182,01	6,6	2,2	2,4	8,4402	28	62	1.364	68	990	95,2	95,7	95,7	0,68	0,78	0,82	340	
89	200	270	355M/L	196,37	5,3	1,7	2,2	7,1880	39	86	1.405	73	992	94,2	95,2	95,8	0,61	0,72	0,77	391	
90	250	340	355M/L	245,22	6,0	2,0	2,4	9,7095	32	70	1.642	73	993	94,4	95,4	95,8	0,6	0,71	0,77	489	
91	315	430	355M/L	308,66	6,9	2,3	2,6	12,8940	28	62	1.933	73	994	94,2	95,3	95,8	0,6	0,72	0,77	616	
VIII polos																					
92	4	5,5	160M	5,31	6,4	1,6	2,5	0,1261	14	31	100	59	734	81,4	83,8	84,8	0,52	0,66	0,74	9,2	
93	5,5	7,5	160M	7,31	6,5	1,8	2,6	0,1821	12	26	118	59	733	83,6	85,5	86,2	0,52	0,65	0,74	12,5	
94	7,5	10	160L	9,99	6,3	1,7	2,5	0,2274	10	22	142	59	731	86,7	87,3	87,3	0,54	0,68	0,76	16,3	
95	11	15	180L	14,68	6,3	1,9	2,6	0,2523	16	35	186	63	730	87,4	88,4	88,6	0,51	0,64	0,73	24,6	
96	15	20	200M/L	19,88	4,7	1,9	2,2	0,3785	38	84	253	64	735	87,9	89,2	89,6	0,48	0,6	0,68	35,5	
97	18,5	25	W225S/M	24,75	4,1	1,9	2	0,3638	52	114	262	64	728	89,5	90,1	90,1	0,48	0,6	0,67	44,2	
98	22	30	225S/M	29,23	6,3	1,8	2,2	0,6107	21	46	325	64	733	89,5	90,5	90,6	0,53	0,66	0,73	48	
99	30	40	250S/M	39,76	5,8	1,8	2,3	0,9228	18	40	419	64	735	90,7	91,2	91,3	0,56	0,69	0,75	63,2	
100	37	50	W280S/M	49,17	6	1,7	2,3	1,1234	17	37	480	64	733	91,4	91,7	91,8	0,57	0,7	0,76	76,6	
101	45	60	W280S/M	59,63	6,5	2	2,6	1,3642	14	31	532	64	735	91,2	91,8	92,2	0,53	0,66	0,74	95,2	
102	55	75	W315S/M	72,2	5,8	1,7	2,2	3,107	31	68	797	59	742	93,3	93,7	93,7	0,58	0,7	0,75	113	
103	75	100	W315S/M	98,72	5,8	1,7	2,1	3,5835	24	53	878	59	740	93,1	93,1	93,1	0,58	0,7	0,75	155	
104	90	125	W315S/M	118,3	6,2	1,8	2,2	4,4657	24	53	984	59	741	93,4	93,4	93,4	0,6	0,71	0,76	183	
105	110	150	315L	144,98	5,2	1,6	1,8	6,9907	42	92	1.218	68	739	93,7	93,7	93,7	0,68	0,77	0,8	212	
106	132	175	355M/L	173,27	5,4	1,3	1,9	8,3444	32	70	1.295	70	742	94	94	94	0,66	0,75	0,79	257	
107	160	220	355M/L	209,74	6,2	1,6	2,2	9,8944	27	59	1.406	70	743	93,8	94,3	94,3	0,59	0,71	0,76	322	
108	185	250	355M/L	242,19	6,6	1,8	2,4	11,9611	27	59	1.551	70	744	94,1	94,5	94,5	0,59	0,71	0,76	372	
109	200	270	355M/L	261,83	6,6	1,8	2,3	12,9945	28	62	1.625	70	744	94,3	94,6	94,6	0,61	0,72	0,77	396	

Tablas eléctricas

W20 Marine - Eficiencia Super Premium - 50 Hz - IE4 - 400 V - S1

#ref	Potencia		Carcasa	Par a plena carga (kgfm)	Corriente con rotor bloqueado Il/In	Par de rotor bloqueado Tl/Tn	Par de ruptura Tb/Tn	Inercia J (kgm²)	Tiempo máximo de rotor bloqueado (s)		Peso (kg)	Ruido dB (A)	400 V							
													Velocidad nominal (rpm)	% de plena carga						Corriente a plena carga In (A)
														Eficiencia			Factor de potencia			
	kW	CV							Caliente	Frío				50	75	100	50	75	100	
Il polos																				
110	75	100	W280S/M	24,64	8,3	3,2	3,4	0,4568	32	70	520	74	2.965	93,9	94,7	95,6	0,76	0,84	0,87	130,16
111	90	125	W280S/M	29,52	8,8	3,4	3,4	0,5414	20	44	565	74	2.970	94,2	95	95,8	0,78	0,85	0,88	154,09
112	110	150	W315S/M	35,98	8,1	2,4	3	1,2443	20	44	815	77	2.978	94	95	96	0,78	0,85	0,88	187,94
113	132	175	W315S/M	43,19	7,8	2,2	2,9	1,4664	23	51	875	77	2.977	94,7	95,5	96,2	0,8	0,87	0,89	222,53
114	160	220	315S/M	52,24	7	2,1	2,7	2,2447	37	81	1.015	77	2.983	95,1	95,8	96,3	0,8	0,87	0,88	272,51
115	200	270	315S/M	65,24	8,5	2,4	3,3	2,7685	23	51	1.115	77	2.986	95	95,9	96,5	0,78	0,85	0,88	339,94
116	250	340	315L	81,55	8,8	2,9	3,2	3,5916	18	40	1.330	78	2.986	95,1	96,1	96,5	0,79	0,86	0,89	420,15
117	315	430	355M/L	102,78	7,6	2,4	2,4	5,2547	31	68	1.700	80	2.985	95,4	96	96,5	0,82	0,87	0,89	529,39
118	355	480	355M/L	115,72	8,7	2,7	3	6,0053	23	51	1.825	80	2.988	95,3	96	96,5	0,81	0,87	0,89	596,61
IV polos																				
119	75	100	W280S/M	49,19	8	3,4	3,5	1,0757	31	68	560	64	1.485	95	95,6	96	0,69	0,79	0,83	135,86
120	90	125	W280S/M	59,03	7,9	3,6	3,6	1,2102	16	35	595	64	1.485	95,1	95,7	96,1	0,64	0,76	0,81	166,88
121	110	150	W315S/M	72	7,7	2,7	3	2,5962	16	35	890	71	1.488	95,2	95,8	96,3	0,66	0,77	0,82	201,06
122	132	175	W315S/M	86,4	8	2,9	3,1	2,8253	17	37	925	71	1.488	95,3	95,9	96,4	0,66	0,76	0,82	241,03
123	160	220	315S/M	104,45	7,8	3	3	4,2191	33	73	1.115	71	1.492	95,5	96,2	96,6	0,73	0,82	0,86	277,99
124	200	270	315S/M	130,65	7,7	3	2,8	5,3294	29	64	1.255	71	1.491	95,8	96,4	96,7	0,76	0,84	0,87	343,13
125	250	340	315L	163,53	6,9	2,6	2,6	5,6364	26	57	1.365	73	1.489	96,1	96,6	96,7	0,75	0,83	0,86	428,92
126	315	430	315L	205,91	7,9	3,1	2,8	6,8521	18	40	1.505	73	1.490	96	96,5	96,7	0,74	0,83	0,86	546,72
127	355	480	355M/L	231,75	7,5	2,9	2,9	11,0972	20	44	1.930	78	1.492	95,3	96,2	96,7	0,72	0,8	0,84	630,81
VI polos																				
128	75	100	W315S/M	73,71	7,7	2,4	2,7	3,24019	23	51	836	65	991	94,6	95,2	95,4	0,64	0,75	0,8	142
129	90	125	W315S/M	88,46	7,8	2,5	2,8	3,71376	20	44	895	65	991	94,7	95,3	95,6	0,6	0,72	0,78	174
130	110	150	W315S/M	108,22	8,1	2,5	2,7	4,61658	19	42	1.002	65	990	95,1	95,5	95,8	0,65	0,76	0,81	205
131	132	175	315L	129,47	7,6	2,6	2,8	6,58611	32	70	1.196	68	993	94,5	95,5	96	0,6	0,72	0,79	251
132	160	220	315L	156,94	7,7	2,7	2,9	8,13117	30	66	1.336	68	993	94,9	95,7	96,2	0,61	0,73	0,79	304
133	200	270	355M/L	195,98	6	2	2,5	8,91495	46	101	1.566	73	994	94,4	95,5	96,3	0,58	0,7	0,76	394
134	250	340	355M/L	245,22	5,9	2	2,4	11,23761	47	103	1.790	73	993	94,8	95,8	96,5	0,62	0,73	0,78	479
135	315	430	355M/L	309,28	5,6	1,9	2,2	12,95232	40	88	1.955	73	992	95	95,9	96,6	0,63	0,74	0,78	603
VIII polos																				
136	75	100	W315S/M	98,45	5,9	1,7	2,1	3,5835	19	42	878	59	742	93,7	94,1	94,2	0,58	0,7	0,75	205
137	90	125	W315S/M	118,3	6,2	1,9	2,3	4,4657	32	70	984	59	741	94	94,3	94,4	0,6	0,71	0,76	251
138	110	150	315L	144,2	7,2	2,3	2,8	7,006	30	66	1.218	68	743	93,4	94,5	94,7	0,54	0,67	0,73	304
139	132	175	355M/L	173,27	5,4	1,3	1,9	8,3444	62	136	1.295	70	742	94,1	94,7	94,9	0,66	0,75	0,79	351
140	160	220	355M/L	209,74	6,2	1,6	2,2	9,8944	46	101	1.406	70	743	93,8	94,8	95,1	0,59	0,71	0,76	394
141	200	270	355M/L	261,83	6,6	1,8	2,3	12,9945	40	88	1.625	70	744	94,3	95,2	95,4	0,61	0,72	0,77	603

W20 Marine - Eficiencia Premium - 60 Hz - IE3 - 460 V - S1

#ref	Potencia		Carcasa	Par a plena carga (kgfm)	Corriente con rotor bloqueado Il/In	Par de rotor bloqueado Tl/Tn	Par de ruptura Tb/Tn	Inercia J (kgm²)	Tiempo máximo de rotor bloqueado (s)		Peso (kg)	Ruido dB (A)	460 V							
													Velocidad nominal (rpm)	% de plena carga						Corriente a plena carga In (A)
														Eficiencia			Factor de potencia			
	kW	CV							Caliente	Frío				50	75	100	50	75	100	
Il polos																				
1	0,12	0,16	63M	0,03	7,1	9,0	9,1	0,0002	28	62	6,3	56	3.490	47,8	57,2	62,0	0,34	0,42	0,49	0,50
2	0,18	0,25	63M	0,05	6,5	6,1	6,1	0,0002	20	44	6,3	56	3.460	56,0	64,4	65,6	0,41	0,51	0,60	0,57
3	0,25	0,33	63M	0,07	5,7	4,3	4,1	0,0002	20	44	6,3	56	3.405	63,9	69,5	69,5	0,50	0,63	0,72	0,63
4	0,37	0,5	71M	0,10	7,6	3,9	4,3	0,0004	16	35	8,1	61	3.475	67,6	73,4	73,4	0,54	0,66	0,75	0,84
5	0,55	0,75	71M	0,15	8,1	4,6	4,4	0,0004	20	44	9	61	3.460	74,2	76,8	76,8	0,58	0,71	0,79	1,14
6	0,75	1	80M	0,21	8,3	2,9	4,2	0,0009	8	18	12,2	65	3.500	77,0	77,0	77,0	0,57	0,71	0,79	1,55
7	1,1	1,5	80M	0,31	9,0	3,4	4,5	0,0011	8	18	13,9	65	3.500	80,9	84,0	84,0	0,59	0,72	0,81	2,03
8	1,5	2	90S	0,42	10,8	4,3	4,4	0,001	12	26	17,4	65	3.505	82,2	85,0	85,5	0,65	0,77	0,83	2,65
9	2,2	3	90L	0,61	11,9	5,2	4,9	0,0024	12	26	21,4	65	3.520	84,3	86,5	86,5	0,70	0,80	0,86	3,71
10	3	4	100L	0,83	11,9	3,5	5,1	0,005	10	22	30,3	78	3.535	85,2	87,5	88,5	0,73	0,83	0,88	4,83
11	4	5,5	112M	1,10	12,0	3,5	4,7	0,0063	8	18	35,8	78	3.540	87,3	88,5	88,5	0,78	0,86	0,90	6,30
12	5,5	7,5	132S/M	1,51	12,2	3,9	4,6	0,0163	16	35	56	78	3.550	87,2	89,3	89,5	0,81	0,87	0,90	8,57
13	7,5	10	132S/M	2,06	12,2	4,1	4,4	0,0218	23	51	68	78	3.545	89,3	90,2	90,2	0,84	0,90	0,92	11,3
14	11	15	160M	3,01	9,0	3,1	3,8	0,0404	12	26	110	72	3.555	89,2	90,9	91,0	0,64	0,76	0,82	18,5

Tablas eléctricas

W20 Marine - Eficiencia Premium - 60 Hz - IE3 - 460 V - S1

#ref	Potencia		Carcasa	Par a plena carga (kgfm)	Corriente con rotor bloqueado Il/In	Par de rotor bloqueado Tl/Tn	Par de ruptura Tb/Tn	Inercia J (kgm²)	Tiempo máximo de rotor bloqueado (s)		Peso (kg)	Ruido dB (A)	460 V							
													Velocidad nominal (rpm)	% de plena carga						Corriente a plena carga In (A)
														Eficiencia			Factor de potencia			
	kW	CV							Caliente	Frío				50	75	100	50	75	100	
II polos																				
15	15	20	160M	4,11	9,2	3,3	4,2	0,0514	8	18	120	72	3.555	90,5	91,0	91,0	0,66	0,78	0,84	24,6
16	18,5	25	160L	5,06	9,8	4,0	4,7	0,0625	9	20	135	72	3.560	90,9	91,7	91,7	0,64	0,76	0,83	30,5
17	22	30	180M	6,01	9,1	2,8	4,0	0,0919	8	18	165	72	3.566	91,3	91,7	91,7	0,67	0,78	0,83	36,3
18	30	40	200M/L	8,18	8,4	3,5	3,7	0,1611	16	35	230	77	3.570	91,3	92,4	92,4	0,68	0,79	0,83	49,1
19	37	50	200M/L	10,11	8,6	3,6	3,7	0,1865	12	26	250	77	3.565	91,9	93,0	93,0	0,69	0,79	0,84	59,5
20	45	60	225S/M	12,28	8,5	2,9	3,8	0,2601	12	26	340	79	3.570	91,7	93,3	93,6	0,66	0,77	0,83	72,7
21	55	75	250S/M	15,01	8,6	3,2	3,7	0,3384	16	35	415	79	3.570	92,0	93,5	93,6	0,68	0,79	0,84	87,8
22	75	100	W280S/M	20,46	8,3	3,3	3,4	0,5075	17	37	520	79	3.570	93,3	94,1	94,1	0,78	0,85	0,88	114
23	90	125	W280S/M	24,59	8,7	3,2	3,5	0,4568	26	57	520	79	3.565	93,7	94,7	95,0	0,74	0,83	0,87	137
24	110	150	W315S/M	29,96	7,9	2,0	2,8	0,9776	30	66	745	81	3.576	93,3	94,6	95,0	0,76	0,84	0,87	167
25	132	175	W315S/M	35,95	8,4	2,2	2,9	1,1998	26	57	800	81	3.576	94,0	95,1	95,4	0,79	0,85	0,88	197
26	160	220	W315S/M	43,56	8,5	2,4	2,9	1,7331	28	62	945	81	3.578	94,7	95,4	95,4	0,82	0,88	0,89	237
27	185	250	315S/M	50,26	8,5	2,7	3,3	2,6937	34	75	1.100	81	3.585	95,2	95,8	95,8	0,79	0,86	0,89	272
28	200	270	315S/M	54,32	8,5	2,7	3	2,6937	30	66	1.100	81	3.586	95,4	95,8	95,8	0,79	0,86	0,89	294
29	250	340	315L	67,90	8,7	3,1	2,9	3,4245	25	55	1.300	82	3.586	94,8	95,8	95,8	0,81	0,87	0,89	368
30	315	430	355M/L	85,56	8,9	3,0	3,0	5,1474	36	79	1.680	87	3.586	95,4	95,8	95,8	0,82	0,87	0,89	464
31	355	480	355M/L	96,34	9,9	3,2	3,6	6,0053	30	66	1.820	87	3.589	95,4	95,8	95,8	0,79	0,86	0,88	529
IV polos																				
32	0,12	0,16	63M	0,07	4,0	3,5	3,6	0,0002	32	70	6,1	55	1.705	54,3	62,5	66,0	0,35	0,44	0,53	0,43
33	0,18	0,25	63M	0,10	4,1	3,7	3,4	0,0002	28	62	6,2	55	1.695	52,7	61,3	69,5	0,34	0,44	0,53	0,61
34	0,25	0,33	71M	0,14	5,8	2,9	3,6	0,0007	24	53	8,2	59	1.730	68,5	73,4	73,4	0,41	0,53	0,63	0,68
35	0,37	0,5	71M	0,21	5,8	3,2	3,4	0,0007	28	62	9	59	1.715	75,3	78,2	78,2	0,45	0,59	0,68	0,87
36	0,55	0,75	80M	0,31	7,6	3,4	4,1	0,0021	20	44	11,9	59	1.745	77,2	81,1	81,1	0,49	0,62	0,72	1,18
37	0,75	1	80M	0,42	7,7	3,4	4	0,0026	20	44	13,5	59	1.740	80,4	83,4	83,5	0,52	0,66	0,75	1,50
38	1,1	1,5	90S	0,62	7,9	3,9	4,2	0,003	25,5	56	16,8	59	1.745	82,5	85,3	86,5	0,5	0,63	0,73	2,19
39	1,5	2	90L	0,83	8,8	4,2	4,7	0,0045	16	35	20,9	59	1.750	83,6	86,1	86,5	0,51	0,65	0,74	2,94
40	2,2	3	100L	1,22	9,9	4,4	4,8	0,0081	16	35	30,5	67	1.755	86,4	88,4	89,5	0,53	0,67	0,75	4,11
41	3	4	100L	1,67	9,2	4,6	4,6	0,0081	17	37	30,4	67	1.750	85,8	87,8	89,5	0,52	0,66	0,75	5,61
42	4	5,5	112M	2,21	9,6	4,7	5,1	0,0127	12	26	38,5	67	1.760	87,4	89,2	89,5	0,51	0,65	0,74	7,58
43	5,5	7,5	132S/M	3,04	10	4	3,9	0,037	24	53	69	67	1.765	90,2	91,3	91,7	0,64	0,76	0,82	9,2
44	7,5	10	132S/M	4,13	10,6	4,8	4,4	0,0423	16	35	75	67	1.770	90,1	91,3	91,7	0,61	0,73	0,8	12,8
45	11	15	160M	6,02	8,6	3,3	4	0,1048	8	18	115	63	1.780	90,5	91,9	92,4	0,58	0,71	0,78	19,2
46	15	20	160L	8,21	8,6	3,6	3,9	0,1467	8	18	145	63	1.779	91,9	92,9	93	0,62	0,74	0,81	25,0
47	18,5	25	180M	10,15	8,5	3,6	3,7	0,174	12	26	175	65	1.775	92,1	93,2	93,6	0,62	0,75	0,81	30,6
48	22	30	180L	12,05	8,8	4,3	4,4	0,2088	8	18	206,4	65	1.778	91,9	93,2	93,6	0,58	0,71	0,8	36,9
49	30	40	200M/L	16,41	8,4	3,4	3,8	0,3074	8	18	256,03	65	1.781	93,2	94,1	94,1	0,63	0,75	0,81	49,4
50	37	50	W225S/M	20,23	8,4	3,2	3,9	0,3743	8	18	280	65	1.781	93	94	94,5	0,64	0,75	0,81	60,7
51	45	60	225S/M	24,57	8,4	3,2	3,6	0,5406	22	48	362,46	67	1.784	93,2	94,4	95	0,63	0,75	0,8	74,3
52	55	75	250S/M	29,98	8,4	3,2	3,5	0,7756	12	26	445,42	68	1.787	93,5	94,5	95,4	0,62	0,74	0,8	90
53	75	100	W280S/M	40,95	8,5	3,3	3,3	1,0791	18	40	548,1	68	1.784	94,5	95,2	95,4	0,69	0,8	0,84	117
54	90	125	W280S/M	49,08	8,5	3,7	3,7	1,0116	20	44	550	68	1.786	94,5	95,4	95,4	0,64	0,75	0,81	146
55	110	150	W315S/M	59,96	7,6	2,5	2,9	1,909	16	35	780	75	1.787	94,8	95,5	95,8	0,63	0,74	0,79	182
56	132	175	W315S/M	71,95	7,8	2,5	2,8	2,4435	23	51	829,25	75	1.787	95,3	95,9	96,2	0,66	0,76	0,81	213
57	160	220	W315S/M	87,21	7,9	2,8	2,9	3,2835	23	51	990	75	1.787	95,7	96,2	96,2	0,68	0,78	0,82	255
58	185	250	315S/M	100,61	8,2	3,1	3,1	3,997	32	70	1.080	75	1.791	95,5	96,2	96,2	0,71	0,81	0,85	284
59	200	270	315S/M	108,71	8,4	3,2	3,2	4,3301	30	66	1.125	75	1.792	95,5	96,2	96,2	0,7	0,8	0,84	311
60	250	340	315L	135,96	8,2	3,2	3,1	5,3048	26	57	1.310	77	1.791	95,4	96,2	96,2	0,71	0,8	0,85	384
61	315	430	315L	171,21	8,8	3,6	3,3	6,8521	22	48	1.622,59	77	1.792	95,7	96,2	96,2	0,7	0,8	0,85	484
62	355	480	355M/L	192,95	8,1	2,8	2,9	10,5603	31	68	1.840	81	1.792	95,9	96,2	96,2	0,71	0,8	0,84	551
VI polos																				
63	0,18	0,25	71M	0,15	3,9	2,6	2,8	0,0008	45	99	8	59	1.140	56	63,8	67,5	0,37	0,48	0,57	0,59
64	0,25	0,33	80M	0,21	4,7	2,9	3,4	0,0016	50	110	10	59	1.155	61,2	68,5	71,4	0,36	0,47	0,56	0,78
65	0,37	0,5	80M	0,31	4,8	2,4	2,9	0,0021	48	106	12	59	1.155	69,4	74,6	75,3	0,41	0,53	0,63	0,98
66	0,55	0,75	90S	0,46	5,5	2,7	3	0,0033	62	136	16	59	1.160	76,8	80,6	81,7	0,41	0,53	0,63	1,34
67	0,75	1	90S	0,64	5,2	2,6	2,7	0,0033	36	79	17	59	1.150	77	80,3	82,5	0,43	0,56	0,65	1,76
68	1,1	1,5	100L	0,92	8,4	3,9	3,9	0,0081	40	88	30	67	1.165	81,9	84,7	87,5	0,52	0,66	0,74	2,13
69	1,5	2	112M	1,25	7,1	3	3,7	0,0195	36	79	37	67	1.170	83,6	86,2	88,5	0,41	0,55	0,64	3,32

Tablas eléctricas

W20 Marine - Eficiencia Premium - 60 Hz - IE3 - 460 V - S1

#ref	Potencia		Carcasa	Par a plena carga (kgfm)	Corriente con rotor bloqueado Il/In	Par de rotor bloqueado Tl/Tn	Par de ruptura Tb/Tn	Inercia J (kgm²)	Tiempo máximo de rotor bloqueado (s)		Peso (kg)	Ruido dB (A)	460 V							
													Velocidad nominal (rpm)	% de plena carga						Corriente a plena carga In (A)
														Eficiencia			Factor de potencia			
	kW	CV							Caliente	Frío				50	75	100	50	75	100	
VI polos																				
70	2,2	3	132S/M	1,81	11,2	3,1	3,9	0,0605	48	106	74	67	1.182	85,6	88	89,5	0,62	0,73	0,8	3,86
71	3	4	132S/M	2,48	11	3,2	3,8	0,0656	48	106	78	67	1.180	86,6	88,5	89,5	0,63	0,74	0,8	5,26
72	4	5,5	132S/M	3,3	11,8	3,9	4,3	0,0656	20	44	78	67	1.181	86,4	88,5	89,5	0,59	0,71	0,78	7,19
73	5,5	7,5	160M	4,52	9,1	2,4	3,4	0,1708	15	33	115	59	1.186	88,7	90,1	91	0,6	0,73	0,8	9,5
74	7,5	10	160M	6,17	8,8	2,3	3,1	0,1821	11	24	119	59	1.184	89,6	90,5	91	0,64	0,76	0,83	12,5
75	11	15	160L	9,08	9,0	2,4	3,3	0,1821	6	13	133	59	1.180	91	91,7	91,7	0,64	0,76	0,82	18,8
76	15	20	180L	12,37	9,2	2,8	3,8	0,2854	13	29	187	64	1.180	90,8	91,7	91,7	0,56	0,7	0,77	26,7
77	18,5	25	200M/L	15,22	6,2	2,3	2,9	0,3477	32	70	226	64	1.181	90,9	92,4	93	0,5	0,64	0,72	34,7
78	22	30	200M/L	18,16	6,3	2,3	2,8	0,2892	28	62	233	64	1.180	91,4	92,7	93	0,52	0,66	0,74	40,1
79	30	40	W225S/M	24,70	6,9	2,4	2,9	0,4209	38	84	287	64	1.183	92,4	93,5	94,1	0,56	0,68	0,75	53,4
80	37	50	250S/M	30,36	8,6	2,8	3,6	1,1565	16	35	470	67	1.187	92,9	93,8	94,1	0,64	0,75	0,81	60,9
81	45	60	W280S/M	36,96	8,4	2,5	3,2	1,1565	17	37	489	67	1.186	93,7	94,3	94,5	0,63	0,75	0,81	73,8
82	55	75	W280S/M	45,13	9,0	3,3	3,8	1,6749	15	33	533	67	1.187	93,6	94,4	94,5	0,59	0,72	0,79	92,5
83	75	100	W315S/M	61,34	7,7	2,4	3,0	4,2029	24	53	926	70	1.191	94,4	95	95	0,62	0,74	0,79	125
84	90	125	W315S/M	73,66	7,9	2,3	2,7	3,3546	24	53	848	70	1.190	95	95	95	0,7	0,79	0,83	143
85	110	150	W315S/M	90,03	7,9	2,4	2,8	4,1250	23	51	943	70	1.190	95,4	95,8	95,8	0,67	0,77	0,82	176
86	132	175	315S/M	107,95	6,3	2,1	2,3	6,1770	47	103	1.095	70	1.191	95,8	95,8	95,8	0,69	0,79	0,82	211
87	160	220	315L	130,74	7,3	2,6	2,7	7,0805	31	68	1.235	73	1.192	95,2	95,8	95,8	0,67	0,78	0,82	256
88	185	250	315L	151,17	7,2	2,7	2,8	8,4402	34	75	1.364	73	1.192	95,5	95,8	95,8	0,66	0,76	0,81	299
89	200	270	355M/L	163,29	5,9	2,0	2,5	7,1880	49	108	1.405	77	1.193	94,3	95,4	95,8	0,59	0,7	0,76	345
90	250	340	355M/L	203,94	6,5	2,3	2,7	9,7095	38	84	1.642	77	1.194	94,4	95,5	95,8	0,57	0,69	0,75	437
91	315	430	355M/L	256,74	7,5	2,8	3,0	12,8940	36	79	1.933	77	1.195	94,3	95,5	95,8	0,58	0,7	0,76	543
VIII polos																				
92	4	5,5	160M	4,39	7,7	1,9	3,1	0,1261	14	31	100	59	887	81,6	84,7	86,5	0,49	0,62	0,71	8,17
93	5,5	7,5	160M	6,05	8	2,1	3,2	0,1821	12	26	118	59	886	83,7	86,4	86,5	0,48	0,62	0,71	11,2
94	7,5	10	160L	8,25	7,8	2	3	0,2274	11	24	142	59	885	87,3	88,9	89,5	0,5	0,64	0,73	14,4
95	11	15	180L	12,15	7,3	2,2	3	0,2523	18	40	186	64	882	87,9	89,5	89,5	0,48	0,61	0,7	22
96	15	20	200M/L	16,53	5,4	2,1	2,5	0,3785	48	106	253	64	887	89	90,2	90,2	0,46	0,59	0,67	31,1
97	18,5	25	W225S/M	20,43	4,7	1,9	2,2	0,3638	66	145	262	64	882	90,2	90,2	90,2	0,46	0,59	0,66	39
98	22	30	225S/M	24,19	6,8	2	2,9	0,6107	26	57	325	64	886	90,1	91,4	91,7	0,5	0,63	0,7	43
99	30	40	250S/M	32,94	6,5	1,9	2,7	0,9228	22	48	419	67	887	91,5	91,7	91,7	0,54	0,66	0,73	56,3
100	37	50	W280S/M	40,67	6,6	2,1	2,7	1,1234	22	48	480	67	886	92,2	92,4	92,4	0,55	0,67	0,74	67,9
101	45	60	W280S/M	49,36	7,3	2,4	3,1	1,3642	18	40	532	67	888	91,9	92,4	92,4	0,51	0,64	0,72	84,9
102	55	75	W315S/M	59,99	6,5	1,9	2,4	3,107	35	77	797	63	893	93,3	94,2	94,5	0,57	0,69	0,74	98,7
103	75	100	W315S/M	81,89	6,6	1,9	2,3	3,5835	28	62	878	63	892	93,6	93,6	93,6	0,57	0,69	0,74	136
104	90	125	W315S/M	98,27	7,1	2,1	2,4	4,4657	27	59	984	63	892	94,1	94,1	94,1	0,59	0,7	0,75	160
105	110	150	315L	120,25	5,8	1,7	2,1	6,9907	51	112	1.218	71	891	94,1	94,1	94,1	0,65	0,75	0,79	186
106	132	175	355M/L	143,97	5,9	1,3	2,3	8,3444	38	84	1.295	75	893	94,3	94,5	94,5	0,64	0,74	0,79	222
107	160	220	355M/L	174,32	6,8	1,8	2,7	9,8944	32	70	1.406	75	894	94,1	94,5	94,5	0,58	0,7	0,76	280
108	185	250	355M/L	201,55	7,2	1,8	2,8	11,9611	31	68	1.551	75	894	94,3	95	95	0,58	0,7	0,76	322
109	200	270	355M/L	217,90	7,2	1,9	2,8	12,9945	32	70	1.625	75	894	94,5	95	95	0,6	0,71	0,77	343

W20 Marine - Eficiencia Super Premium - 60 Hz - IE4 - 460 V - S1

#ref	Potencia		Carcasa	Par a plena carga (kgfm)	Corriente con rotor bloqueado Il/In	Par de rotor bloqueado Tl/Tn	Par de ruptura Tb/Tn	Inercia J (kgm²)	Tiempo máximo de rotor bloqueado (s)		Peso (kg)	Ruido dB (A)	460 V							
													Velocidad nominal (rpm)	% de plena carga						Corriente a plena carga In (A)
														Eficiencia			Factor de potencia			
	kW	CV							Caliente	Frío				50	75	100	50	75	100	
II polos																				
110	75	100	W280S/M	20,45	9,2	3,6	3,8	0,4568	35	77	520	79	3.572	93,4	94,6	95	0,73	0,82	0,86	115
111	90	125	W280S/M	24,54	9,5	3,7	3,9	0,5414	30	66	565	79	3.572	93,9	94,9	95,4	0,75	0,83	0,86	138
112	110	150	W315S/M	29,92	8,3	2,7	3,5	1,2443	28	62	815	81	3.581	94,2	95,4	95,4	0,76	0,84	0,87	166
113	132	175	W315S/M	35,91	8,4	2,6	3,3	1,4664	31	68	875	81	3.580	94,8	95,8	95,8	0,79	0,86	0,88	197
114	160	220	315S/M	43,48	8,4	2,5	3,2	2,2447	41	90	1.015	81	3.584	95,5	95,8	95,8	0,78	0,85	0,88	238
115	200	270	315S/M	54,31	9,5	2,9	3,9	2,7685	27	59	1.115	81	3.587	95,5	96,2	96,2	0,74	0,83	0,87	300
116	250	340	315L	67,87	9,9	3,3	3,8	3,5916	20	44	1.330	82	3.588	94,7	95,9	96,2	0,76	0,84	0,87	375
117	315	430	355M/L	85,56	8,8	3	3,1	5,2547	36	79	1.700	87	3.586	95,5	96,2	96,2	0,83	0,88	0,89	462
118	355	480	355M/L	96,34	9,9	3,2	3,6	6,0053	28	62	1.825	87	3.589	95,5	96,2	96,2	0,79	0,86	0,88	526

Tablas eléctricas

W20 Marine - Eficiencia Super Premium - 60 Hz - IE4 - 460 V - S1

#ref	Potencia		Carcasa	Par a plena carga (kgfm)	Corriente con rotor bloqueado Il/In	Par de rotor bloqueado Tl/Tn	Par de ruptura Tb/Tn	Inercia J (kgm²)	Tiempo máximo de rotor bloqueado (s)		Peso (kg)	Ruido dB (A)	460 V							
													Velocidad nominal (rpm)	% de plena carga						Corriente a plena carga In (A)
														Eficiencia			Factor de potencia			
	kW	CV							Caliente	Frío				50	75	100	50	75	100	
IV polos																				
119	75	100	W280S/M	40,88	9,1	3,8	3,9	1,0757	34	75	560	68	1.787	94,9	95,8	96,2	0,63	0,75	0,81	121
120	90	125	W280S/M	49,05	9,1	4,2	4	1,2102	20	44	595	68	1.787	95	95,8	96,2	0,62	0,74	0,8	147
121	110	150	W315S/M	59,89	8,3	3,2	3,4	2,5962	24	53	890	75	1.789	95,3	96,1	96,2	0,61	0,73	0,8	179
122	132	175	W315S/M	71,87	8,4	3,3	3,4	2,8253	22	48	925	75	1.789	95,5	96,1	96,5	0,61	0,73	0,8	215
123	160	220	315S/M	86,96	8,9	3,5	3,5	4,2191	36	79	1.115	75	1.792	95,6	96,4	96,5	0,7	0,8	0,84	248
124	200	270	315S/M	108,71	8,9	3,5	3,3	5,3294	34	75	1.255	75	1.792	96,1	96,5	96,5	0,73	0,82	0,86	302
125	250	340	315L	135,96	8,3	3,2	2,9	5,6364	30	66	1.365	77	1.791	95,8	96,4	96,8	0,73	0,82	0,86	377
126	315	430	315L	171,21	8,8	3,6	3,3	6,8521	21	46	1.505	77	1.792	95,7	96,4	96,8	0,7	0,8	0,85	481
127	355	480	355M/L	192,84	8,3	3,4	3,2	11,0972	23	51	1.930	81	1.793	95,9	96,6	96,8	0,69	0,79	0,83	555
VI polos																				
128	75	100	W315S/M	61,28	8,5	2,7	3,2	3,2402	28	62	836	69	1.192	94,7	95,4	95,8	0,62	0,73	0,79	124
129	90	125	W315S/M	73,54	8,6	2,8	3,4	3,7138	25	55	895	69	1.192	94,9	95,6	95,8	0,58	0,7	0,77	153
130	110	150	W315S/M	89,88	8,9	2,8	3,2	4,6166	24	53	1.002	69	1.192	95,2	95,9	96,2	0,63	0,74	0,8	179
131	132	175	315L	107,77	8,2	3	3,3	6,5861	37	81	1.196	73	1.193	94,4	95,5	96,2	0,58	0,71	0,77	224
132	160	220	315L	130,63	8,4	3,2	3,4	8,1312	35	77	1.336	73	1.193	94,7	95,7	96,2	0,59	0,72	0,78	268
133	200	270	355M/L	163,15	6,6	2,4	2,9	8,915	54	119	1.566	77	1.194	94,3	95,5	96,2	0,56	0,68	0,74	353
134	250	340	355M/L	203,94	6,5	2,3	2,7	11,2376	54	119	1.790	77	1.194	94,8	95,8	96,5	0,59	0,7	0,76	428
135	315	430	355M/L	257,18	6,2	2,3	2,6	12,9523	49	108	1.955	77	1.193	95,1	96	96,5	0,6	0,71	0,77	532
VIII polos																				
136	75	100	W315S/M	81,80	6,7	1,9	2,4	3,5835	24	53	878	63	893	93,7	94,5	94,5	0,57	0,69	0,74	179
137	90	125	W315S/M	98,16	7,1	2,2	2,6	4,4657	37	81	984	63	893	93,9	94,7	95	0,59	0,7	0,75	224
138	110	150	315L	119,84	8	2,7	3,3	7,006	35	77	1.218	71	894	93,1	94,6	95	0,52	0,65	0,72	268
139	132	175	355M/L	143,97	5,9	1,3	2,3	8,3444	71	156	1.295	75	893	94,3	95,2	95,4	0,64	0,74	0,79	309
140	160	220	355M/L	174,32	6,8	1,8	2,7	9,8944	54	119	1.406	75	894	94,1	95,2	95,4	0,58	0,7	0,76	353
141	200	270	355M/L	217,90	7,2	1,9	2,8	12,9945	49	108	1.625	75	894	94,5	95,4	95,4	0,6	0,71	0,77	532

W20 Marine - Eficiencia Premium - 60 Hz - 440 V - S1

#ref	Potencia		Carcasa	Par a plena carga (kgfm)	Corriente con rotor bloqueado Il/In	Par de rotor bloqueado Tl/Tn	Par de ruptura Tb/Tn	Inercia J (kgm²)	Tiempo máximo de rotor bloqueado (s)		Peso (kg)	Ruido dB (A)	440 V							
													Velocidad nominal (rpm)	% de plena carga						Corriente a plena carga In (A)
														Eficiencia			Factor de potencia			
	kW	CV							Caliente	Frío				50	75	100	50	75	100	
II polos																				
1	0,16	0,22	63M	0,05	7,0	5,9	6,1	0,0002	21	46	6,3	56	3.460	57,0	57,5	62,0	0,43	0,53	0,62	0,55
2	0,24	0,32	63M	0,07	5,8	3,8	4,0	0,0002	20	44	6,3	56	3.405	62,0	62,0	64,0	0,52	0,64	0,73	0,67
3	0,34	0,46	63M	0,10	4,6	2,6	2,6	0,0002	16	35	6,3	56	3.285	64,0	64,0	70,0	0,64	0,77	0,84	0,76
4	0,5	0,68	71M	0,14	6,0	2,6	2,8	0,0004	16	35	8,1	61	3.415	70,0	70,0	72,0	0,68	0,80	0,86	1,06
5	0,74	0,99	71M	0,21	6,1	2,8	2,8	0,0004	16	35	9	61	3.380	72,0	72,0	74,0	0,72	0,83	0,88	1,49
6	1	1,36	80M	0,28	6,4	2,0	2,7	0,0009	8	18	12,2	65	3.450	74,0	74,0	78,5	0,71	0,82	0,88	1,90
7	1,5	2	80M	0,42	6,6	2,5	2,8	0,0011	8	18	13,9	65	3.440	78,5	78,5	81,0	0,74	0,84	0,89	2,73
8	2	2,7	90S	0,56	7,9	2,8	2,9	0,001	12	26	17,4	65	3.445	84,9	81,5	81,5	0,77	0,85	0,88	3,66
9	3	4	90L	0,84	8,2	3,6	3,1	0,0024	8	18	21,4	65	3.470	81,5	81,5	84,5	0,81	0,87	0,90	5,18
10	4,1	5,6	100L	1,14	8,2	2,3	3,2	0,005	8	18	30,3	78	3.500	84,5	84,5	84,5	0,83	0,89	0,92	6,92
11	5,4	7,3	112M	1,50	8,2	2,3	3,0	0,0063	8	18	35,8	78	3.505	84,5	84,5	86,0	0,86	0,90	0,92	8,96
12	7,4	9,9	132S/M	2,04	8,3	2,6	3,0	0,0163	16	35	56	78	3.525	86,0	86,0	87,5	0,86	0,90	0,92	12,06
13	10,1	13,7	132S/M	2,80	8,1	2,7	2,9	0,0218	22	48	68	78	3.510	87,5	87,5	87,5	0,88	0,91	0,92	16,5
14	14	19	160M	3,86	6,8	2,3	2,8	0,0404	8	18	110	72	3.530	87,5	87,5	88,5	0,76	0,84	0,88	23,6
15	19,5	26,5	160M	5,39	7,2	2,5	2,9	0,0514	6	13	120	72	3.525	88,5	88,5	89,5	0,78	0,86	0,89	32,1
16	24	32,6	160L	6,62	8,1	2,7	3,2	0,0625	7	15	135	72	3.530	89,5	89,5	89,5	0,77	0,85	0,88	40,0
17	27	37	180M	7,42	7,5	2,1	2,9	0,0919	6	13	165	72	3.545	89,5	89,5	90,2	0,78	0,85	0,88	44,6
18	37,5	51	200M/L	10,29	6,4	2,8	2,6	0,1611	12	26	230	77	3.550	90,2	90,2	91,5	0,78	0,85	0,87	61,8
19	46	63	200M/L	12,62	6,5	2,8	2,5	0,1865	8	18	250	77	3.550	91,5	91,5	91,7	0,78	0,85	0,87	75,7
20	56	76	225S/M	15,34	7,3	2,1	2,7	0,2601	8	18	340	79	3.555	91,7	91,7	92,4	0,78	0,85	0,88	90,4
21	68	92,3	250S/M	18,63	7,2	2,4	2,7	0,3384	12	26	415	79	3.555	92,4	92,4	93,0	0,79	0,86	0,88	109,0
22	90	125	W280S/M	24,69	6,9	2,5	2,5	0,5075	13	29	520	79	3.550	93,0	93,0	93,0	0,83	0,88	0,90	141
23	108	147	W280S/M	29,63	7,3	2,5	2,6	0,4568	19	42	520	79	3.550	93,0	93,0	93,0	0,82	0,87	0,89	171
24	129	176	W315S/M	35,23	5,8	1,7	2,3	0,9776	26	57	745	81	3.566	94,4	95,0	94,8	0,81	0,86	0,88	203
25	152	206	W315S/M	41,47	8,4	1,9	2,5	11,998	22	48	800	81	3.570	94,9	95,4	95,2	0,83	0,88	0,89	235

Tablas eléctricas

W20 Marine - Eficiencia Premium - 60 Hz - 440 V - S1

#ref	Potencia		Carcasa	Par a plena carga (kgfm)	Corriente con rotor bloqueado Il/In	Par de rotor bloqueado Tl/Tn	Par de ruptura Tb/Tn	Inercia J (kgm²)	Tiempo máximo de rotor bloqueado (s)		Peso (kg)	Ruido dB (A)	440 V								
													Velocidad nominal (rpm)	% de plena carga						Corriente a plena carga In (A)
														Eficiencia			Factor de potencia				
	kW	CV							Caliente	Frío				50	75	100	50	75	100		
II polos																					
26	186	252	W315S/M	50,75	6,5	1,9	2,3	17,331	23	51	945	81	3.570	94,1	94,1	94,1	0,86	0,89	0,90	288	
27	215	292	315S/M	58,51	7,1	2,2	2,6	26,937	27	59	1.100	81	3.579	94,1	94,1	94,1	0,85	0,89	0,90	333	
28	230	315	315S/M	62,58	7,7	2,2	2,7	26,937	25	55	1.100	81	3.580	95,7	95,8	95,8	0,83	0,88	0,9	350	
29	288	391	315L	78,33	6,9	2,5	2,5	34,245	22	48	1.300	82	3.581	95,6	96,2	96,2	0,84	0,89	0,90	436	
30	362	492	355M/L	98,46	7,5	2,4	2,4	51,474	30	66	1.680	87	3.581	94,1	94,1	94,1	0,86	0,90	0,91	559	
31	415	564	355M/L	112,78	8,5	2,6	2,7	60,053	25	55	1.820	87	3.584	94,1	94,1	94,1	0,85	0,89	0,90	643	
IV polos																					
32	0,16	0,22	63M	0,09	3,6	2,1	2,3	0,0002	36	79	6,1	55	1.665	62,0	62,0	66,0	0,44	0,57	0,67	0,47	
33	0,24	0,32	63M	0,14	3,7	2,6	2,3	0,0002	28	62	6,2	55	1.635	66,0	66,0	68,0	0,44	0,58	0,68	0,68	
34	0,34	0,46	71M	0,20	4,7	2,0	2,3	0,0007	24	53	8,2	59	1.695	68,0	68,0	70,0	0,54	0,68	0,77	0,83	
35	0,5	0,68	71M	0,29	4,4	2,0	2,0	0,0007	24	53	9	59	1.665	70,0	70,0	74,0	0,59	0,73	0,80	1,11	
36	0,74	0,99	80M	0,42	5,8	2,4	2,6	0,0021	20	44	11,9	59	1.715	74,0	74,0	77,0	0,62	0,75	0,82	1,54	
37	1	1,36	80M	0,57	5,8	2,5	2,5	0,0026	20	44	13,5	59	1.705	77	77	79	0,66	0,78	0,84	1,98	
38	1,5	2	90S	0,85	5,6	2,6	2,8	0,003	23	51	16,8	59	1.710	79	79	81,5	0,64	0,76	0,83	2,91	
39	2	2,7	90L	1,14	6,6	3,1	3,1	0,0045	12	26	20,9	59	1.715	81,5	81,5	83	0,65	0,77	0,83	3,81	
40	3	4	100L	1,69	7,2	2,8	3,1	0,0081	16	35	30,5	67	1.730	83	83	85	0,67	0,79	0,84	5,51	
41	4,1	5,6	100L	2,33	6,6	2,7	2,8	0,0081	14	31	30,4	67	1.715	85	85	85	0,67	0,79	0,84	7,53	
42	5,4	7,3	112M	3,03	7,1	3	3,2	0,0127	12	26	38,5	67	1.735	85	85	87	0,66	0,77	0,83	9,81	
43	7,4	9,9	132S/M	4,12	7	2,9	2,7	0,037	24	53	69	67	1.750	87	87	87,5	0,75	0,83	0,86	12,9	
44	10,1	13,7	132S/M	5,64	7,5	3	2,9	0,0423	12	26	75	67	1.745	87,5	87,5	88,5	0,73	0,82	0,85	17,6	
45	14	19	160M	7,73	6,6	2,2	2,7	0,1048	8	18	115	63	1.765	88,5	88,5	89,5	0,7	0,8	0,84	24,4	
46	19,5	26,5	160L	10,76	6,6	2,5	2,6	0,1467	8	18	145	63	1.765	89,5	89,5	90,5	0,73	0,82	0,86	32,9	
47	24	32,6	180M	13,28	6,4	2,5	2,5	0,174	8	18	175	65	1.760	90,5	90,5	91	0,74	0,82	0,86	40,2	
48	27	37	180L	14,86	7,6	3,1	3,1	0,2088	8	18	206,4	65	1.770	91	91	91,7	0,69	0,79	0,84	46,0	
49	37,5	51	200M/L	20,64	6,8	2,2	2,6	0,3074	8	18	256,03	65	1.770	91,7	91,7	92,4	0,73	0,82	0,85	62,7	
50	46	63	W225S/M	25,31	7	2,3	2,7	0,3743	8	18	280	65	1.770	92,4	92,4	93	0,74	0,82	0,85	76,4	
51	56	76	225S/M	30,69	7	2,3	2,5	0,5406	18	40	362,46	67	1.777	93	93	93	0,73	0,81	0,85	93,0	
52	68	92,3	250S/M	37,21	7,3	2,3	2,6	0,7756	8	18	445,42	68	1.780	93	93	93,2	0,72	0,81	0,85	113	
53	90	125	W280S/M	49,33	8,5	2,5	2,5	1,0791	14	31	548,1	68	1.777	93,1	93,2	93,2	0,77	0,84	0,87	146	
54	108	147	W280S/M	59,13	7,5	2,8	2,7	1,0116	16	35	550	68	1.779	93,2	93,2	93,5	0,73	0,82	0,85	178	
55	132	175	W315S/M	72,23	5,9	1,8	2,1	1,909	12	26	780	75	1.780	93,5	93,5	94,5	0,71	0,8	0,83	221	
56	158	215	W315S/M	86,41	6,1	2	2,2	2,4435	18	40	829,25	75	1.781	94,5	94,5	94,5	0,74	0,81	0,84	261	
57	192	261	W315S/M	105	6,2	2,1	2,2	3,2835	18	40	990	75	1.781	94,5	94,5	94,5	0,75	0,83	0,85	314	
58	220	300	315S/M	119,91	6,8	2,4	2,3	3,997	26	57	1.080	75	1.787	94,5	94,5	94,5	0,79	0,85	0,87	351	
59	240	326	315S/M	130,74	7	2,5	2,4	4,3301	24	53	1.125	75	1.788	94,5	94,5	94,5	0,78	0,85	0,87	383	
60	288	391	315L	156,8	6,8	2,6	2,5	5,3048	22	48	1.310	77	1.789	96,1	96,2	96,2	0,75	0,83	0,86	457	
61	345	470	315L	187,83	7,8	3,1	2,8	6,8521	20	44	1.622,59	77	1.789	94,4	94,5	94,5	0,76	0,84	0,87	551	
62	415	564	355M/L	225,94	6,2	2,1	2,2	10,5603	27	59	1.840	81	1.789	94,5	94,5	94,5	0,78	0,84	0,86	670	
VI polos																					
63	0,24	0,32	71M	0,21	3,4	1,7	1,7	0,0008	28	62	8	59	1.105	52,5	52,5	57,5	0,48	0,61	0,72	0,76	
64	0,34	0,46	80M	0,29	4,1	1,7	2,2	0,0016	32	70	10	59	1.135	57,5	57,5	62	0,47	0,6	0,7	1,03	
65	0,5	0,68	80M	0,43	3,8	1,7	1,8	0,0021	33	73	12	59	1.120	62	62	66	0,53	0,67	0,76	1,31	
66	0,74	0,99	90S	0,64	4,2	1,7	1,8	0,0033	42	92	16	59	1.135	66	66	72	0,53	0,67	0,74	1,82	
67	1	1,36	90S	0,87	3,8	1,7	1,8	0,0033	32	70	17	59	1.115	72	72	75	0,56	0,69	0,76	2,3	
68	1,5	2	100L	1,28	6	2,5	2,5	0,0081	36	79	30	67	1.140	75	75	77	0,66	0,77	0,83	3,08	
69	2	2,7	112M	1,69	5,4	2,2	2,5	0,0195	40	88	37	67	1.155	77	77	78,5	0,54	0,68	0,75	4,46	
70	3	4	132S/M	2,5	7,6	2,1	2,5	0,0605	48	106	74	67	1.170	78,5	78,5	83,5	0,73	0,81	0,85	5,55	
71	4,1	5,6	132S/M	3,43	7,4	2,2	2,5	0,0656	43	95	78	67	1.165	83,5	83,5	83,5	0,74	0,82	0,85	7,58	
72	5,4	7,3	132S/M	4,51	8,2	2,5	2,8	0,0656	20	44	78	67	1.165	83,5	83,5	85	0,71	0,8	0,84	9,92	
73	6,9	9,38	160M	5,71	7,3	1,6	2,6	0,1708	13	29	115	59	1.178	86	86	86	0,68	0,79	0,85	12,4	
74	9	12,2	160M	7,46	7,1	1,6	2,4	0,1821	9	20	119	59	1.175	86	86	86	0,73	0,83	0,87	15,8	
75	13,2	18	160L	10,99	6,8	1,8	2,4	0,1821	8	18	133	59	1.170	89,5	89,5	89,5	0,73	0,82	0,86	22,5	
76	19	26	180L	15,82	7,0	1,9	2,6	0,2854	11	24	187	64	1.170	90,2	90,2	90,2	0,67	0,78	0,84	32,9	
77	23	31	200M/L	19,14	4,8	1,6	2,1	0,3477	28	62	226	64	1.170	91	91	91	0,61	0,73	0,79	42,0	
78	27,6	37,5	200M/L	22,98	4,7	1,7	1,9	0,2892	28	62	233	64	1.170	91,7	91,7	91,7	0,66	0,76	0,8	49,4	

Tablas eléctricas

W20 Marine - Eficiencia Premium - 60 Hz - 440 V - S1

#ref	Potencia		Carcasa	Par a plena carga (kgfm)	Corriente con rotor bloqueado Il/In	Par de rotor bloqueado Tl/Tn	Par de ruptura Tb/Tn	Inercia J (kgm²)	Tiempo máximo de rotor bloqueado (s)		Peso (kg)	Ruido dB (A)	440 V								
													Velocidad nominal (rpm)	% de plena carga						Corriente a plena carga In (A)
														Eficiencia			Factor de potencia				
	kW	CV							Caliente	Frío				50	75	100	50	75	100		
VI polos																					
79	37,5	51	W225S/M	31,22	5,0	1,7	2,0	0,4209	32	70	287	64	1.170	91,7	91,7	91,7	0,67	0,77	0,81	66,3	
80	46	63	250S/M	37,97	6,5	2,0	2,4	1,1565	14	31	470	67	1.180	91,7	91,7	91,7	0,72	0,81	0,85	77,4	
81	56	76	W280S/M	46,38	6,2	1,9	2,3	1,1565	14	31	489	67	1.176	92,1	92,1	92,1	0,74	0,82	0,85	93,9	
82	68,5	93	W280S/M	56,54	7,0	2,2	2,7	1,6749	11	24	533	67	1.180	93	93	93	0,71	0,81	0,85	114	
83	93,25	125	W315S/M	76,58	5,8	1,8	2,1	4,2029	20	44	926	70	1.186	93	93	93	0,72	0,8	0,83	159	
84	108	147	W315S/M	88,77	5,7	1,8	2,0	3,3546	22	48	848	70	1.185	94,1	94,1	94,1	0,77	0,83	0,85	177	
85	132	175	W315S/M	108,40	5,7	1,8	2,0	4,1250	21	46	943	70	1.186	94,1	94,1	94,1	0,75	0,82	0,84	219	
86	155	210	315S/M	127,19	5,0	1,6	1,7	6,1770	38	84	1.095	70	1.187	94,1	94,1	94,1	0,76	0,82	0,84	257	
87	168	228	315L	137,51	6,4	2,2	2,3	7,0805	31	68	1.235	73	1.190	94,1	94,1	94,1	0,72	0,81	0,84	279	
88	194	263	315L	158,79	6,3	2,3	2,4	8,4402	34	75	1.364	73	1.190	94,1	94,1	94,1	0,7	0,79	0,83	326	
89	240	326	355M/L	196,44	4,6	1,5	1,8	7,1880	41	90	1.405	77	1.190	94,1	94,1	94,1	0,69	0,77	0,8	418	
90	300	400	355M/L	245,34	5,2	1,8	2,0	9,7095	32	70	1.642	77	1.191	94,1	94,1	94,1	0,67	0,77	0,8	523	
91	378	513	355M/L	308,87	6,0	2,0	2,2	12,8940	31	68	1.933	77	1.192	94,1	94,1	94,1	0,68	0,78	0,81	651	
VIII polos																					
92	5	6,8	160M	5,54	5,8	1,3	2	0,1261	14	31	100	59	879	84	84	84	0,62	0,74	0,8	9,76	
93	6,9	9,38	160M	7,65	6	1,5	2,3	0,1821	11	24	118	59	879	85	85	85	0,58	0,71	0,78	13,7	
94	8,63	11,73	160L	9,57	6	1,5	2,3	0,2274	12	26	142	59	878	85	85	85	0,59	0,71	0,78	17,1	
95	13,2	18	180L	14,69	5,7	1,6	2,2	0,2523	17	37	186	64	875	88,5	88,5	88,5	0,57	0,7	0,76	25,8	
96	16,9	22,9	200M/L	18,71	4,5	1,9	2	0,3785	48	106	253	64	883	88,5	88,5	88,5	0,54	0,65	0,72	34,8	
97	21	28,5	W225S/M	23,30	3,9	1,5	1,8	0,3638	65	143	262	64	878	90,2	90,2	90,2	0,55	0,66	0,71	43	
98	27,6	37,5	225S/M	30,55	5,2	1,4	2	0,6107	22	48	325	64	880	90,2	90,2	90,2	0,61	0,72	0,77	52,1	
99	36	49	250S/M	39,89	5,1	1,4	1,9	0,9228	20	44	419	67	879	91	91	91	0,64	0,74	0,78	66,6	
100	44	59,7	W280S/M	48,70	5,2	1,6	2	1,1234	19	42	480	67	880	91	91	91	0,64	0,75	0,79	80,3	
101	54	73	W280S/M	59,77	5,7	1,8	2,2	1,3642	15	33	532	67	880	91,5	91,5	91,5	0,61	0,73	0,78	99,3	
102	66	90	W315S/M	72,31	5,1	1,4	1,8	3,107	30	66	797	63	889	92	92	92	0,66	0,75	0,78	121	
103	86	117	W315S/M	94,33	5,2	1,4	1,8	3,5835	26	57	878	63	888	92,5	92,5	92,5	0,65	0,74	0,78	156	
104	103	139	W315S/M	112,72	5,5	1,6	1,9	4,4657	26	57	984	63	890	92,5	92,5	92,5	0,67	0,75	0,78	187	
105	115,5	157	315L	126,54	5	1,4	1,8	6,9907	49	108	1.218	71	889	92,5	92,5	92,5	0,69	0,78	0,8	205	
106	138	188	355M/L	150,69	5,2	1,1	1,9	8,3444	38	84	1.295	75	892	92,5	92,5	92,5	0,69	0,78	0,81	242	
107	184	249,9	355M/L	200,91	5,6	1,4	2,1	9,8944	28	62	1.406	75	892	92,5	92,5	92,5	0,67	0,76	0,8	326	
108	212	288	355M/L	231,49	5,9	1,4	2,2	11,9611	28	62	1.551	75	892	92,5	92,5	92,5	0,67	0,76	0,8	376	
109	230	315	355M/L	251,14	5,8	1,5	2,1	12,9945	28	62	1.625	75	892	92,5	92,5	92,5	0,68	0,77	0,8	408	

W20 Marine - Eficiencia Super Premium - 60 Hz - 440 V - S1

#ref	Potencia		Carcasa	Par a plena carga (kgfm)	Corriente con rotor bloqueado Il/In	Par de rotor bloqueado Tl/Tn	Par de ruptura Tb/Tn	Inercia J (kgm²)	Tiempo máximo de rotor bloqueado (s)		Peso (kg)	Ruido dB (A)	440 V								
													Velocidad nominal (rpm)	% de plena carga						Corriente a plena carga In (A)
														Eficiencia			Factor de potencia				
	kW	CV							Caliente	Frío				50	75	100	50	75	100		
II polos																					
110	90	125	W280S/M	24,62	7,8	2,7	2,9	0,4568	30	66	520	79	3.560	92,9	93	93	0,81	0,87	0,89	143	
111	108	147	W280S/M	29,55	8,1	2,9	2,9	0,5414	25	55	565	79	3.560	92,9	93	93	0,82	0,87	0,89	171	
112	132	175	W315S/M	35,96	7,2	2,1	2,7	1,2443	24	53	815	81	3.575	93	93	94,1	0,82	0,88	0,89	207	
113	158	215	W315S/M	43,11	7	2	2,5	1,4664	29	64	875	81	3.570	94,1	94,1	94,1	0,85	0,89	0,9	245	
114	191	260	315S/M	52,01	6,5	1,8	2,5	2,2447	34	75	1.015	81	3.577	94,1	94,1	94,1	0,84	0,88	0,89	299	
115	240	326	315S/M	65,28	7,9	2,2	2,9	2,7685	23	51	1.115	81	3.581	94	94,1	94,1	0,82	0,87	0,89	376	
116	290	394	315L	78,83	9,2	2,8	3,2	3,5916	19	42	1.330	82	3.583	94	94,1	94,1	0,83	0,88	0,9	449	
117	367	499	355M/L	99,82	7,4	2,4	2,4	5,2547	30	66	1.700	87	3.581	94,1	94,1	94,1	0,87	0,9	0,91	562	
118	415	565	355M/L	112,78	8,3	2,6	2,4	6,0053	23	51	1.825	87	3.584	94,1	94,1	94,1	0,84	0,88	0,88	658	
IV polos																					
119	90	125	W280S/M	49,22	8	2,8	2,8	1,0757	29	64	560	68	1.781	93,1	93,2	93,2	0,72	0,81	0,85	149	
120	108	147	W280S/M	59,1	8	3,1	2,9	1,2102	20	44	595	68	1.780	93,1	93,2	93,5	0,71	0,8	0,84	180	
121	132	175	W315S/M	72,03	7,2	2,4	2,6	2,5962	20	44	890	75	1.785	93,4	93,5	94,5	0,7	0,79	0,83	221	
122	158	215	W315S/M	86,26	7,2	2,5	2,6	2,8253	20	44	925	75	1.784	94,5	94,5	94,5	0,7	0,79	0,83	264	
123	191	260	315S/M	103,99	7,4	2,7	2,6	4,2191	35	77	1.115	75	1.789	94,5	94,5	94,5	0,78	0,85	0,87	305	
124	240	326	315S/M	130,67	7,3	2,7	2,5	5,3294	32	70	1.255	75	1.789	94,4	94,5	94,5	0,8	0,86	0,88	379	

Tablas eléctricas

W20 Marine - Eficiencia Super Premium - 60 Hz - 440 V - S1

#ref	Potencia		Carcasa	Par a plena carga (kgfm)	Corriente con rotor bloqueado Il/In	Par de rotor bloqueado Tl/Tn	Par de ruptura Tb/Tn	Inercia J (kgm²)	Tiempo máximo de rotor bloqueado (s)		Peso (kg)	Ruido dB (A)	440 V							
													Velocidad nominal (rpm)	% de plena carga						Corriente a plena carga In (A)
														Eficiencia			Factor de potencia			
	kW	CV							Caliente	Frío				50	75	100	50	75	100	
IV polos																				
125	288	391	315L	156,89	7,5	2,6	2,4	5,6364	25	55	1.365	77	1.788	96	96,2	96,2	0,78	0,85	0,87	452
126	345	470	315L	187,83	7,8	3,1	2,8	6,8521	20	44	1.505	77	1.789	95,3	95,4	95,4	0,76	0,84	0,87	545
127	415	565	355M/L	225,82	6,9	2,7	2,4	11,0972	23	51	1.930	81	1.790	94,5	94,5	94,5	0,77	0,84	0,86	670
VI polos																				
128	94,2	128	W315S/M	77,23	6,1	1,9	2,2	3,2402	26	57	836	69	1.188	93	93	93	0,71	0,8	0,83	160
129	113	154	W315S/M	92,64	6,3	2	2,4	3,7138	23	51	895	69	1.188	94,1	94,1	94,1	0,68	0,78	0,82	192
130	138	188	W315S/M	113,24	6,4	2	2,3	4,6166	22	48	1.002	69	1.187	94,1	94,1	94,1	0,73	0,81	0,84	229
131	165	224	315L	135,05	6,2	2,2	2,4	6,5861	32	70	1.196	73	1.190	94,1	94,1	94,1	0,69	0,79	0,82	281
132	200	270	315L	163,70	6,4	2,3	2,4	8,1312	29	64	1.336	73	1.190	94,1	94,1	94,1	0,7	0,79	0,83	336
133	250	340	355M/L	204,28	5,1	1,6	2	8,915	48	106	1.566	77	1.192	94,1	94,1	94,1	0,67	0,76	0,8	436
134	300	400	355M/L	245,13	5,1	1,8	2	11,2376	48	106	1.790	77	1.192	94,1	94,1	94,1	0,68	0,77	0,8	523
135	378	513	355M/L	309,39	4,9	1,7	1,9	12,9523	40	88	1.955	77	1.190	94,1	94,1	94,1	0,69	0,78	0,81	651
VIII polos																				
136	86	117	W315S/M	94,33	5,2	1,4	1,8	3,5835	22	48	878	63	888	92,5	92,5	92,5	0,65	0,74	0,78	229
137	103	139	W315S/M	112,72	5,5	1,6	1,9	4,4657	32	70	984	63	890	92,5	92,5	92,5	0,67	0,75	0,78	281
138	127	173	315L	138,67	6,6	2,1	2,5	7,006	29	64	1.218	71	892	92,5	92,5	92,5	0,61	0,72	0,77	336
139	145	197	355M/L	158,51	4,9	1,1	1,8	8,3444	61	134	1.295	75	891	92,5	92,5	92,5	0,71	0,79	0,81	396
140	182	247	355M/L	198,73	5,7	1,3	2,1	9,8944	48	106	1.406	75	892	92,5	92,5	92,5	0,67	0,76	0,8	436
141	228	310	355M/L	248,96	5,9	1,5	2,2	12,9945	40	88	1.625	75	892	92,5	92,5	92,5	0,68	0,77	0,8	651

W20 Marine - Eficiencia Premium - 60 Hz - 440 V - S2 60min

#ref	Potencia		Carcasa	Par a plena carga (kgfm)	Corriente con rotor bloqueado Il/In	Par de rotor bloqueado Tl/Tn	Par de ruptura Tb/Tn	Inercia J (kgm²)	Tiempo máximo de rotor bloqueado (s)		Peso (kg)	Ruido dB (A)	440 V							
													Velocidad nominal (rpm)	% de plena carga						Corriente a plena carga In (A)
														Eficiencia			Factor de potencia			
	kW	CV							Caliente	Frío				50	75	100	50	75	100	
II polos																				
1	0,16	0,22	63M	0,05	7,0	5,9	6,1	0,0002	21	46	6,3	56	3.460	57,0	57,5	62,0	0,43	0,53	0,62	0,55
2	0,24	0,32	63M	0,07	5,8	3,8	4,0	0,0002	20	44	6,3	56	3.405	62,0	62,0	64,0	0,52	0,64	0,73	0,67
3	0,34	0,46	63M	0,10	4,6	2,6	2,6	0,0002	16	35	6,3	56	3.285	64,0	64,0	70,0	0,64	0,77	0,84	0,76
4	0,5	0,68	71M	0,14	6,0	2,6	2,8	0,0004	16	35	8,1	61	3.415	70,0	70,0	72,0	0,68	0,80	0,86	1,06
5	0,74	0,99	71M	0,21	6,1	2,8	2,8	0,0004	16	35	9	61	3.380	72,0	72,0	74,0	0,72	0,83	0,88	1,49
6	1	1,36	80M	0,28	6,4	2,0	2,7	0,0009	8	18	12,2	65	3.450	74,0	74,0	78,5	0,71	0,82	0,88	1,90
7	1,5	2	80M	0,42	6,6	2,5	2,8	0,0011	8	18	13,9	65	3.440	78,5	78,5	81,0	0,74	0,84	0,89	2,73
8	2	2,7	90S	0,56	7,9	2,8	2,9	0,001	12	26	17,4	65	3.445	84,9	81,5	81,5	0,77	0,85	0,88	3,66
9	3	4	90L	0,84	8,2	3,6	3,1	0,0024	8	18	21,4	65	3.470	81,5	81,5	84,5	0,81	0,87	0,90	5,18
10	4,1	5,6	100L	1,14	8,2	2,3	3,2	0,005	8	18	30,3	78	3.500	84,5	84,5	84,5	0,83	0,89	0,92	6,92
11	5,4	7,3	112M	1,50	8,2	2,3	3,0	0,0063	8	18	35,8	78	3.505	84,5	84,5	86,0	0,86	0,90	0,92	8,96
12	7,4	9,9	132S/M	2,04	8,3	2,6	3,0	0,0163	16	35	56	78	3.525	86,0	86,0	87,5	0,86	0,90	0,92	12,06
13	10,1	13,7	132S/M	2,80	8,1	2,7	2,9	0,0218	22	48	68	78	3.510	87,5	87,5	87,5	0,88	0,91	0,92	16,5
14	14	19	160M	3,86	6,8	2,3	2,8	0,0404	8	18	110	72	3.530	87,5	87,5	88,5	0,76	0,84	0,88	23,6
15	19,5	26,5	160M	5,39	7,2	2,5	2,9	0,0514	6	13	120	72	3.525	88,5	88,5	89,5	0,78	0,86	0,89	32,1
16	24	32,6	160L	6,62	8,1	2,7	3,2	0,0625	7	15	135	72	3.530	89,5	89,5	89,5	0,77	0,85	0,88	40,0
17	27	37	180M	7,42	7,5	2,1	2,9	0,0919	6	13	165	72	3.545	89,5	89,5	90,2	0,78	0,85	0,88	44,6
18	37,5	51	200M/L	10,29	6,4	2,8	2,6	0,1611	12	26	230	77	3.550	90,2	90,2	91,5	0,78	0,85	0,87	61,8
19	46	63	200M/L	12,62	6,5	2,8	2,5	0,1865	8	18	250	77	3.550	91,5	91,5	91,7	0,78	0,85	0,87	75,7
20	56	76	225S/M	15,34	7,3	2,1	2,7	0,2601	8	18	340	79	3.555	91,7	91,7	92,4	0,78	0,85	0,88	90,4
21	68	92,3	250S/M	18,63	7,2	2,4	2,7	0,3384	12	26	415	79	3.555	92,4	92,4	93,0	0,79	0,86	0,88	109,0
22	90	125	W280S/M	24,69	6,9	2,5	2,5	0,5075	13	29	520	79	3.550	93,0	93,0	93,0	0,83	0,88	0,90	141
23	108	147	W280S/M	29,63	7,3	2,5	2,6	0,4568	19	42	520	79	3.550	93,0	93,0	93,0	0,82	0,87	0,89	171
24	129	176	W315S/M	35,23	5,8	1,7	2,3	0,9776	26	57	745	81	3.566	94,4	95,0	94,8	0,81	0,86	0,88	203
25	152	206	W315S/M	41,47	8,4	1,9	2,5	1,1998	22	48	800	81	3.570	94,9	95,4	95,2	0,83	0,88	0,89	235
26	186	252	W315S/M	50,75	6,5	1,9	2,3	1,7331	23	51	945	81	3.570	94,1	94,1	94,1	0,86	0,89	0,90	288
27	215	292	315S/M	58,51	7,1	2,2	2,6	2,6937	27	59	1.100	81	3.579	94,1	94,1	94,1	0,85	0,89	0,90	333
28	230	315	315S/M	62,58	7,7	2,3	2,8	2,6937	25	55	1.100	81	3.580	95,7	95,8	95,8	0,83	0,88	0,9	350
29	288	391	315L	78,33	6,9	2,5	2,9	3,4245	21	46	1.300	82	3.581	95,6	96,2	96,2	0,84	0,89	0,90	436
30	362	492	355M/L	98,46	7,5	2,4	2,4	5,1474	30	66	1.680	87	3.581	94,1	94,1	94,1	0,86	0,90	0,91	559
31	415	564	355M/L	112,78	8,5	2,6	2,7	6,0053	25	55	1.820	87	3.584	94,1	94,1	94,1	0,85	0,89	0,90	643

Tablas eléctricas

W20 Marine - Eficiencia Premium - 60 Hz - 440 V - S2 60min

#ref	Potencia		Carcasa	Par a plena carga (kgfm)	Corriente con rotor bloqueado Il/In	Par de rotor bloqueado Tl/Tn	Par de ruptura Tb/Tn	Inercia J (kgm²)	Tiempo máximo de rotor bloqueado (s)		Peso (kg)	Ruido dB (A)	440 V								
													Velocidad nominal (rpm)	% de plena carga						Corriente a plena carga In (A)
														Eficiencia			Factor de potencia				
	kW	CV							Caliente	Frío				50	75	100	50	75	100		
IV polos																					
32	0,16	0,22	63M	0,09	3,6	2,1	2,3	0,0002	36	79	6,1	55	1.665	62,0	62,0	66,0	0,44	0,57	0,67	0,47	
33	0,24	0,32	63M	0,14	3,7	2,6	2,3	0,0002	28	62	6,2	55	1.635	66,0	66,0	68,0	0,44	0,58	0,68	0,68	
34	0,34	0,46	71M	0,20	4,7	2,0	2,3	0,0007	24	53	8,2	59	1.695	68,0	68,0	70,0	0,54	0,68	0,77	0,83	
35	0,5	0,68	71M	0,29	4,4	2,0	2,0	0,0007	24	53	9	59	1.665	70,0	70,0	74,0	0,59	0,73	0,80	1,11	
36	0,74	0,99	80M	0,42	5,8	2,4	2,6	0,0021	20	44	11,9	59	1.715	74,0	74,0	77,0	0,62	0,75	0,82	1,54	
37	1	1,36	80M	0,57	5,8	2,5	2,5	0,0026	20	44	13,5	59	1.705	77	77	79	0,66	0,78	0,84	1,98	
38	1,5	2	90S	0,85	5,6	2,6	2,8	0,003	23	51	16,8	59	1.710	79	79	81,5	0,64	0,76	0,83	2,91	
39	2	2,7	90L	1,14	6,6	3,1	3,1	0,0045	12	26	20,9	59	1.715	81,5	81,5	83	0,65	0,77	0,83	3,81	
40	3	4	100L	1,69	7,2	2,8	3,1	0,0081	16	35	30,5	67	1.730	83	83	85	0,67	0,79	0,84	5,51	
41	4,1	5,6	100L	2,33	6,6	2,7	2,8	0,0081	14	31	30,4	67	1.715	85	85	85	0,67	0,79	0,84	7,53	
42	5,4	7,3	112M	3,03	7,1	3	3,2	0,0127	12	26	38,5	67	1.735	85	85	87	0,66	0,77	0,83	9,81	
43	7,4	9,9	132S/M	4,12	7	2,9	2,7	0,037	24	53	69	67	1.750	87	87	87,5	0,75	0,83	0,86	12,9	
44	10,1	13,7	132S/M	5,64	7,5	3	2,9	0,0423	12	26	75	67	1.745	87,5	87,5	88,5	0,73	0,82	0,85	17,6	
45	14	19	160M	7,73	6,6	2,2	2,7	0,1048	8	18	115	63	1.765	88,5	88,5	89,5	0,7	0,8	0,84	24,4	
46	19,5	26,5	160L	10,76	6,6	2,5	2,6	0,1467	8	18	145	63	1.765	89,5	89,5	90,5	0,73	0,82	0,86	32,9	
47	24	32,6	180M	13,28	6,4	2,5	2,5	0,174	8	18	175	65	1.760	90,5	90,5	91	0,74	0,82	0,86	40,2	
48	27	37	180L	14,86	7,6	3,1	3,1	0,2088	8	18	206,4	65	1.770	91	91	91,7	0,69	0,79	0,84	46,0	
49	37,5	51	200M/L	20,64	6,8	2,2	2,6	0,3074	8	18	256,03	65	1.770	91,7	91,7	92,4	0,73	0,82	0,85	62,7	
50	46	63	W225S/M	25,31	7	2,3	2,7	0,3743	8	18	280	65	1.770	92,4	92,4	93	0,74	0,82	0,85	76,4	
51	56	76	225S/M	30,69	7	2,3	2,5	0,5406	18	40	362,46	67	1.777	93	93	93	0,73	0,81	0,85	93,0	
52	68	92,3	250S/M	37,21	7,3	2,3	2,6	0,7756	8	18	445,42	68	1.780	93	93	93,2	0,72	0,81	0,85	113	
53	90	125	W280S/M	49,33	8,5	2,5	2,5	1,0791	14	31	548,1	68	1.777	93,1	93,2	93,2	0,77	0,84	0,87	146	
54	108	147	W280S/M	59,13	7,5	2,8	2,7	1,0116	16	35	550	68	1.779	93,2	93,2	93,5	0,73	0,82	0,85	178	
55	132	175	W315S/M	72,23	5,9	1,8	2,1	1,909	12	26	780	75	1.780	93,5	93,5	94,5	0,71	0,8	0,83	221	
56	158	215	W315S/M	86,41	6,1	2	2,2	2,4435	18	40	829,25	75	1.781	94,5	94,5	94,5	0,74	0,81	0,84	261	
57	192	261	W315S/M	105	6,2	2,1	2,2	3,2835	18	40	990	75	1.781	94,5	94,5	94,5	0,75	0,83	0,85	314	
58	220	300	315S/M	119,91	6,8	2,4	2,3	3,997	26	57	1.080	75	1.787	94,5	94,5	94,5	0,79	0,85	0,87	351	
59	240	326	315S/M	130,74	7	2,5	2,4	4,3301	24	53	1.125	75	1.788	94,5	94,5	94,5	0,78	0,85	0,87	383	
60	288	391	315L	156,8	6,8	2,7	2,6	5,3048	22	48	1.310	77	1.789	96,1	96,2	96,2	0,75	0,83	0,86	457	
61	345	470	315L	187,83	7,8	3,1	2,8	6,8521	20	44	1.622,59	77	1.789	94,4	94,5	94,5	0,76	0,84	0,87	551	
62	415	564	355M/L	225,94	6,2	2,1	2,2	10,5603	27	59	1.840	81	1.789	94,5	94,5	94,5	0,78	0,84	0,86	670	
VI polos																					
63	0,24	0,32	71M	0,21	3,4	1,7	1,7	0,0008	28	62	8	59	1.105	52,5	52,5	57,5	0,48	0,61	0,72	0,76	
64	0,34	0,46	80M	0,29	4,1	1,7	2,2	0,0016	32	70	10	59	1.135	57,5	57,5	62	0,47	0,6	0,7	1,03	
65	0,5	0,68	80M	0,43	3,8	1,7	1,8	0,0021	33	73	12	59	1.120	62	62	66	0,53	0,67	0,76	1,31	
66	0,74	0,99	90S	0,64	4,2	1,7	1,8	0,0033	42	92	16	59	1.135	66	66	72	0,53	0,67	0,74	1,82	
67	1	1,36	90S	0,87	3,8	1,7	1,8	0,0033	32	70	17	59	1.115	72	72	75	0,56	0,69	0,76	2,3	
68	1,5	2	100L	1,28	6	2,5	2,5	0,0081	36	79	30	67	1.140	75	75	77	0,66	0,77	0,83	3,08	
69	2	2,7	112M	1,69	5,4	2,2	2,5	0,0195	40	88	37	67	1.155	77	77	78,5	0,54	0,68	0,75	4,46	
70	3	4	132S/M	2,5	7,6	2,1	2,5	0,0605	48	106	74	67	1.170	78,5	78,5	83,5	0,73	0,81	0,85	5,55	
71	4,1	5,6	132S/M	3,43	7,4	2,2	2,5	0,0656	43	95	78	67	1.165	83,5	83,5	83,5	0,74	0,82	0,85	7,58	
72	5,4	7,3	132S/M	4,51	8,2	2,5	2,8	0,0656	20	44	78	67	1.165	83,5	83,5	85	0,71	0,8	0,84	9,92	
73	6,9	9,38	160M	5,71	7,3	1,6	2,6	0,1708	13	29	115	59	1.178	86	86	86	0,68	0,79	0,85	12,4	
74	9	12,2	160M	7,46	7,1	1,6	2,4	0,1821	9	20	119	59	1.175	86	86	86	0,73	0,83	0,87	15,8	
75	13,2	18	160L	10,99	6,8	1,8	2,4	0,1821	8	18	133	59	1.170	89,5	89,5	89,5	0,73	0,82	0,86	22,5	
76	19	26	180L	15,82	7,0	1,9	2,6	0,2854	11	24	187	64	1.170	90,2	90,2	90,2	0,67	0,78	0,84	32,9	
77	23	31	200M/L	19,14	4,8	1,6	2,1	0,3477	28	62	226	64	1.170	91	91	91	0,61	0,73	0,79	42,0	
78	27,6	37,5	200M/L	22,98	4,7	1,7	1,9	0,2892	28	62	233	64	1.170	91,7	91,7	91,7	0,66	0,76	0,8	49,4	
79	37,5	51	W225S/M	31,22	5,0	1,7	2,0	0,4209	32	70	287	64	1.170	91,7	91,7	91,7	0,67	0,77	0,81	66,3	
80	46	63	250S/M	37,97	6,5	2,0	2,4	1,1565	14	31	470	67	1.180	91,7	91,7	91,7	0,72	0,81	0,85	77,4	
81	56	76	W280S/M	46,38	6,2	1,9	2,3	1,1565	14	31	489	67	1.176	92,1	92,1	92,1	0,74	0,82	0,85	93,9	
82	68,5	93	W280S/M	56,54	7,0	2,2	2,7	1,6749	11	24	533	67	1.180	93	93	93	0,71	0,81	0,85	114	
83	93,25	125	W315S/M	76,58	5,8	1,8	2,1	4,2029	20	44	926	70	1.186	93	93	93	0,72	0,8	0,83	159	
84	108	147	W315S/M	88,77	5,7	1,8	2,0	3,3546	22	48	848	70	1.185	94,1	94,1	94,1	0,77	0,83	0,85	177	
85	132	175	W315S/M	108,40	5,7	1,8	2,0	4,1250	21	46	943	70	1.186	94,1	94,1	94,1	0,75	0,82	0,84	219	
86	155	210	315S/M	127,19	5,0	1,6	1,7	6,1770	38	84	1.095	70	1.187	94,1	94,1	94,1	0,76	0,82	0,84	257	
87	168	228	315L	137,51	6,4	2,2	2,3	7,0805	31	68	1.235	73	1.190	94,1	94,1	94,1	0,72	0,81	0,84	279	
88	194	263	315L	158,79	6,3	2,3	2,4	8,4402	34	75	1.364	73	1.190	94,1	94,1	94,1	0,7	0,79	0,83	326	

Tablas eléctricas

W20 Marine - Eficiencia Premium - 60 Hz - 440 V - S2 60min

#ref	Potencia		Carcasa	Par a plena carga (kgfm)	Corriente con rotor bloqueado Il/In	Par de rotor bloqueado Tl/Tn	Par de ruptura Tb/Tn	Inercia J (kgm²)	Tiempo máximo de rotor bloqueado (s)		Peso (kg)	Ruido dB (A)	440 V							
													Velocidad nominal (rpm)	% de plena carga						Corriente a plena carga In (A)
														Eficiencia			Factor de potencia			
	kW	CV							Caliente	Frío				50	75	100	50	75	100	
VI polos																				
89	240	326	355M/L	196,44	4,6	1,5	1,8	7,1880	41	90	1.405	77	1.190	94,1	94,1	94,1	0,69	0,77	0,8	418
90	300	400	355M/L	245,34	5,2	1,8	2,0	9,7095	32	70	1.642	77	1.191	94,1	94,1	94,1	0,67	0,77	0,8	523
91	378	513	355M/L	308,87	6,0	2,0	2,2	12,8940	31	68	1.933	77	1.192	94,1	94,1	94,1	0,68	0,78	0,81	651
VIII polos																				
92	5	6,8	160M	5,54	5,8	1,3	2	0,1261	14	31	100	59	879	84	84	84	0,62	0,74	0,8	9,76
93	6,9	9,38	160M	7,65	6	1,5	2,3	0,1821	11	24	118	59	879	85	85	85	0,58	0,71	0,78	13,7
94	8,63	11,73	160L	9,57	6	1,5	2,3	0,2274	12	26	142	59	878	85	85	85	0,59	0,71	0,78	17,1
95	13,2	18	180L	14,69	5,7	1,6	2,2	0,2523	17	37	186	64	875	88,5	88,5	88,5	0,57	0,7	0,76	25,8
96	16,9	22,9	200M/L	18,71	4,5	1,9	2	0,3785	48	106	253	64	883	88,5	88,5	88,5	0,54	0,65	0,72	34,8
97	21	28,5	W225S/M	23,30	3,9	1,5	1,8	0,3638	65	143	262	64	878	90,2	90,2	90,2	0,55	0,66	0,71	43
98	27,6	37,5	225S/M	30,55	5,2	1,4	2	0,6107	22	48	325	64	880	90,2	90,2	90,2	0,61	0,72	0,77	52,1
99	36	49	250S/M	39,89	5,1	1,4	1,9	0,9228	20	44	419	67	879	91	91	91	0,64	0,74	0,78	66,6
100	44	59,7	W280S/M	48,70	5,2	1,6	2	1,1234	19	42	480	67	880	91	91	91	0,64	0,75	0,79	80,3
101	54	73	W280S/M	59,77	5,7	1,8	2,2	1,3642	15	33	532	67	880	91,5	91,5	91,5	0,61	0,73	0,78	99,3
102	66	90	W315S/M	72,31	5,1	1,4	1,8	3,107	30	66	797	63	889	92	92	92	0,66	0,75	0,78	121
103	86	117	W315S/M	94,33	5,2	1,4	1,8	3,5835	26	57	878	63	888	92,5	92,5	92,5	0,65	0,74	0,78	156
104	103	139	W315S/M	112,72	5,5	1,6	1,9	4,4657	26	57	984	63	890	92,5	92,5	92,5	0,67	0,75	0,78	187
105	115,5	157	315L	126,54	5	1,4	1,8	6,9907	49	108	1.218	71	889	92,5	92,5	92,5	0,69	0,78	0,8	205
106	138	188	355M/L	150,69	5,2	1,1	1,9	8,3444	38	84	1.295	75	892	92,5	92,5	92,5	0,69	0,78	0,81	242
107	184	249,9	355M/L	200,91	5,6	1,4	2,1	9,8944	28	62	1.406	75	892	92,5	92,5	92,5	0,67	0,76	0,8	326
108	212	288	355M/L	231,49	5,9	1,4	2,2	11,9611	28	62	1.551	75	892	92,5	92,5	92,5	0,67	0,76	0,8	376
109	230	315	355M/L	251,14	5,8	1,5	2,1	12,9945	28	62	1.625	75	892	92,5	92,5	92,5	0,68	0,77	0,8	408

W20 Marine - Eficiencia Super Premium - 60 Hz - 440 V - S2 60min

#ref	Potencia		Carcasa	Par a plena carga (kgfm)	Corriente con rotor bloqueado Il/In	Par de rotor bloqueado Tl/Tn	Par de ruptura Tb/Tn	Inercia J (kgm²)	Tiempo máximo de rotor bloqueado (s)		Peso (kg)	Ruido dB (A)	440 V							
													Velocidad nominal (rpm)	% de plena carga						Corriente a plena carga In (A)
														Eficiencia			Factor de potencia			
	kW	CV							Caliente	Frío				50	75	100	50	75	100	
II polos																				
110	90	125	W280S/M	24,62	7,8	2,7	2,9	0,4568	30	66	520	79	3.560	92,9	93	93	0,81	0,87	0,89	143
111	108	147	W280S/M	29,55	8,1	2,9	2,9	0,5414	25	55	565	79	3.560	92,9	93	93	0,82	0,87	0,89	171
112	132	175	W315S/M	35,96	7,2	2,1	2,7	1,2443	24	53	815	81	3.575	93	93	94,1	0,82	0,88	0,89	207
113	158	215	W315S/M	43,11	7	2	2,5	1,4664	29	64	875	81	3.570	94,1	94,1	94,1	0,85	0,89	0,9	245
114	191	260	315S/M	52,01	6,5	1,8	2,5	2,2447	34	75	1.015	81	3.577	94,1	94,1	94,1	0,84	0,88	0,89	299
115	240	326	315S/M	65,28	7,9	2,2	2,9	2,7685	23	51	1.115	81	3.581	94	94,1	94,1	0,82	0,87	0,89	376
116	290	394	315L	78,83	9,2	2,8	3,2	3,5916	19	42	1.330	82	3.583	94	94,1	94,1	0,83	0,88	0,9	449
117	367	499	355M/L	99,82	7,4	2,4	2,4	5,2547	30	66	1.700	87	3.581	94,1	94,1	94,1	0,87	0,9	0,91	562
118	415	565	355M/L	112,78	8,3	2,6	2,4	6,0053	23	51	1.825	87	3.584	94,1	94,1	94,1	0,84	0,88	0,88	658
IV polos																				
119	90	125	W280S/M	49,22	8	2,8	2,8	1,0757	29	64	560	68	1.781	93,1	93,2	93,2	0,72	0,81	0,85	149
120	108	147	W280S/M	59,1	8	3,1	2,9	1,2102	20	44	595	68	1.780	93,1	93,2	93,5	0,71	0,8	0,84	180
121	132	175	W315S/M	72,03	7,2	2,4	2,6	2,5962	20	44	890	75	1.785	93,4	93,5	94,5	0,7	0,79	0,83	221
122	158	215	W315S/M	86,26	7,2	2,5	2,6	2,8253	20	44	925	75	1.784	94,5	94,5	94,5	0,7	0,79	0,83	264
123	191	260	315S/M	103,99	7,4	2,7	2,6	4,2191	35	77	1.115	75	1.789	94,5	94,5	94,5	0,78	0,85	0,87	305
124	240	326	315S/M	130,67	7,3	2,7	2,5	5,3294	32	70	1.255	75	1.789	94,4	94,5	94,5	0,8	0,86	0,88	379
125	288	391	315L	156,89	6,9	2,6	2,5	5,6364	25	55	1.365	77	1.788	96	96,2	96,2	0,78	0,85	0,87	452
126	345	470	315L	187,83	7,7	3,1	2,8	6,8521	20	44	1.505	77	1.789	95,3	95,4	95,4	0,76	0,84	0,87	545
127	415	565	355M/L	225,82	6,9	2,7	2,4	11,0972	23	51	1.930	81	1.790	94,5	94,5	94,5	0,77	0,84	0,86	670
VI polos																				
128	94,2	128	W315S/M	77,23	6,1	1,9	2,2	3,2402	26	57	836	69	1.188	93	93	93	0,71	0,8	0,83	160
129	113	154	W315S/M	92,64	6,3	2	2,4	3,7138	23	51	895	69	1.188	94,1	94,1	94,1	0,68	0,78	0,82	192
130	138	188	W315S/M	113,24	6,4	2	2,3	4,6166	22	48	1.002	69	1.187	94,1	94,1	94,1	0,73	0,81	0,84	229
131	165	224	315L	135,05	6,2	2,2	2,4	6,5861	32	70	1.196	73	1.190	94,1	94,1	94,1	0,69	0,79	0,82	281
132	200	270	315L	163,70	6,4	2,3	2,4	8,1312	29	64	1.336	73	1.190	94,1	94,1	94,1	0,7	0,79	0,83	336
133	250	340	355M/L	204,28	5,1	1,6	2	8,915	48	106	1.566	77	1.192	94,1	94,1	94,1	0,67	0,76	0,8	436
134	300	400	355M/L	245,13	5,1	1,8	2	11,2376	48	106	1.790	77	1.192	94,1	94,1	94,1	0,68	0,77	0,8	523
135	378	513	355M/L	309,39	4,9	1,7	1,9	12,9523	40	88	1.955	77	1.190	94,1	94,1	94,1	0,69	0,78	0,81	651

Tablas eléctricas

W20 Marine - Eficiencia Super Premium - 60 Hz - 440 V - S2 60min

#ref	Potencia		Carcasa	Par a plena carga (kgfm)	Corriente con rotor bloqueado Il/In	Par de rotor bloqueado Tl/Tn	Par de ruptura Tb/Tn	Inercia J (kgm²)	Tiempo máximo de rotor bloqueado (s)		Peso (kg)	Ruido dB (A)	440 V								
													Velocidad nominal (rpm)	% de plena carga						Corriente a plena carga In (A)
														Eficiencia			Factor de potencia				
	kW	CV							Caliente	Frío				50	75	100	50	75	100		
VIII polos																					
136	86	117	W315S/M	94,33	5,2	1,4	1,8	3,5835	22	48	878	63	888	92,5	92,5	92,5	0,65	0,74	0,78	229
137	103	139	W315S/M	112,72	5,5	1,6	1,9	4,4657	32	70	984	63	890	92,5	92,5	92,5	0,67	0,75	0,78	281
138	127	173	315L	138,67	6,6	2,1	2,5	7,006	29	64	1.218	71	892	92,5	92,5	92,5	0,61	0,72	0,77	336
139	145	197	355M/L	158,51	4,9	1,1	1,8	8,3444	61	134	1.295	75	891	92,5	92,5	92,5	0,71	0,79	0,81	396
140	182	247	355M/L	198,73	5,7	1,3	2,1	9,8944	48	106	1.406	75	892	92,5	92,5	92,5	0,67	0,76	0,8	436
141	228	310	355M/L	248,96	5,9	1,5	2,2	12,9945	40	88	1.625	75	892	92,5	92,5	92,5	0,68	0,77	0,8	651

W20 Marine - Eficiencia Premium - 60 Hz - 440 V - S2 30min

#ref	Potencia		Carcasa	Par a plena carga (kgfm)	Corriente con rotor bloqueado Il/In	Par de rotor bloqueado Tl/Tn	Par de ruptura Tb/Tn	Inercia J (kgm²)	Tiempo máximo de rotor bloqueado (s)		Peso (kg)	Ruido dB (A)	440 V								
													Velocidad nominal (rpm)	% de plena carga						Corriente a plena carga In (A)
														Eficiencia			Factor de potencia				
	kW	CV							Caliente	Frío				50	75	100	50	75	100		
II polos																					
1	0,17	0,23	63M	0,05	6,8	5,8	5,7	0,0002	21	46	6,3	56	3.450	57,5	57,5	62,0	0,44	0,55	0,64	0,56
2	0,25	0,33	63M	0,07	5,7	4,0	3,8	0,0002	20	44	6,3	56	3.395	62,0	62,0	64,0	0,53	0,66	0,75	0,68
3	0,35	0,48	63M	0,10	4,4	2,5	2,4	0,0002	16	35	6,3	56	3.265	64,0	64,0	70,0	0,65	0,78	0,85	0,77
4	0,53	0,72	71M	0,15	5,7	2,5	2,6	0,0004	16	35	8,1	61	3.405	70,0	70,0	72,0	0,69	0,81	0,87	1,11
5	0,8	1,08	71M	0,23	5,6	2,6	2,5	0,0004	16	35	9	61	3.350	72,0	72,0	74,0	0,75	0,84	0,89	1,59
6	1,05	1,43	80M	0,30	6,0	1,8	2,5	0,0009	8	18	12,2	65	3.440	74,0	74,0	78,5	0,72	0,83	0,88	1,99
7	1,54	2,1	80M	0,44	6,4	2,2	2,8	0,0011	8	18	13,9	65	3.435	78,5	78,5	81,0	0,74	0,84	0,89	2,80
8	2,1	2,85	90S	0,59	7,9	2,8	2,9	0,001	12	26	17,4	65	3.435	84,9	81,5	81,5	0,77	0,85	0,88	3,84
9	3,1	4,2	90L	0,87	7,9	3,5	3,0	0,0024	8	18	21,4	65	3.460	81,5	81,5	84,5	0,82	0,88	0,90	5,35
10	4,2	5,7	100L	1,17	8,0	2,5	3,1	0,005	8	18	30,3	78	3.495	84,5	84,5	84,5	0,84	0,90	0,92	7,09
11	5,6	7,6	112M	1,56	8,0	2,4	3,0	0,0063	8	18	35,8	78	3.505	84,5	84,5	86,0	0,86	0,91	0,93	9,19
12	7,7	10,5	132S/M	2,13	8,0	2,5	2,9	0,0163	16	35	56	78	3.515	86,0	86,0	87,5	0,86	0,90	0,92	12,55
13	10,5	14,3	132S/M	2,91	7,7	2,6	2,7	0,0218	21	46	68	78	3.515	87,5	87,5	87,5	0,88	0,91	0,92	17,1
14	15,4	20,9	160M	4,27	6,1	1,9	2,5	0,0404	8	18	110	72	3.515	87,5	87,5	88,5	0,78	0,86	0,88	26,0
15	20	27,2	160M	5,53	7,0	2,2	2,7	0,0514	6	13	120	72	3.520	88,5	88,5	89,5	0,79	0,86	0,89	33,0
16	25	34	160L	6,91	7,9	2,9	3,0	0,0625	6	13	135	72	3.525	89,5	89,5	89,5	0,78	0,86	0,89	41,2
17	28,6	38,9	180M	7,87	7,1	1,9	2,7	0,0919	6	13	165	72	3.540	89,5	89,5	90,2	0,79	0,86	0,88	47,3
18	39	53	200M/L	10,72	6,2	2,7	2,5	0,1611	12	26	230	77	3.545	90,2	90,2	91,5	0,79	0,85	0,87	64,3
19	48	65,2	200M/L	13,21	6,3	2,5	2,5	0,1865	8	18	250	77	3.540	91,5	91,5	91,7	0,79	0,85	0,88	78,1
20	61	83	225S/M	16,74	6,6	2,0	2,5	0,2601	8	18	340	79	3.550	91,7	91,7	92,4	0,80	0,86	0,88	98,4
21	72	98	250S/M	19,75	6,8	2,3	2,5	0,3384	8	18	415	79	3.550	92,4	92,4	93,0	0,80	0,86	0,88	115,4
22	94,2	128	W280S/M	25,88	6,6	2,4	2,4	0,5075	11	24	520	79	3.545	93,0	93,0	93,0	0,84	0,89	0,90	147
23	113	154	W280S/M	31,05	6,9	2,4	2,5	0,4568	17	37	520	79	3.545	93,0	93,0	93,0	0,83	0,88	0,89	179
24	132	175	W315S/M	36,07	5,7	1,6	2,2	0,9776	25	55	745	81	3.564	94,4	95,0	94,7	0,81	0,86	0,88	208
25	158	215	W315S/M	43,13	8,4	1,9	2,4	1,1998	20	44	800	81	3.568	94,9	95,4	95,1	0,83	0,88	0,89	245
26	192	261	W315S/M	52,46	6,3	1,9	2,2	1,7331	21	46	945	81	3.565	94,1	94,1	94,1	0,87	0,90	0,90	297
27	222	302	315S/M	60,43	6,9	2,1	2,5	2,6937	25	55	1.100	81	3.578	94,1	94,1	94,1	0,85	0,89	0,90	344
28	240	326	315S/M	65,31	7,7	2,2	2,7	2,6937	23	51	1.100	81	3.579	95,7	95,8	95,8	0,84	0,89	0,9	365
29	300	400	315L	81,62	6,9	2,4	2,8	3,4245	19	42	1.300	82	3.580	95,6	96,2	96,2	0,85	0,89	0,90	455
30	378	513	355M/L	102,84	7,3	2,3	2,3	5,1474	27	59	1.680	87	3.580	94,1	94,1	94,1	0,87	0,90	0,91	579
31	425	578	355M/L	115,50	8,3	2,5	2,7	6,0053	24	53	1.820	87	3.584	94,1	94,1	94,1	0,85	0,89	0,90	658
IV polos																					
32	0,17	0,23	63M	0,10	3,5	2,0	2,0	0,0002	32	70	6,1	55	1.655	62,0	62,0	66,0	0,46	0,59	0,69	0,49
33	0,25	0,33	63M	0,15	3,7	2,3	2,1	0,0002	28	62	6,2	55	1.625	66,0	66,0	68,0	0,46	0,59	0,70	0,69
34	0,35	0,48	71M	0,20	4,5	2,0	2,1	0,0007	24	53	8,2	59	1.690	68,0	68,0	70,0	0,55	0,69	0,77	0,85
35	0,53	0,72	71M	0,31	4,3	2,0	2,0	0,0007	24	53	9	59	1.655	70,0	70,0	74,0	0,61	0,74	0,81	1,16
36	0,8	1,08	80M	0,46	5,5	2,1	2,4	0,0021	20	44	11,9	59	1.700	74,0	74,0	77,0	0,65	0,77	0,84	1,62
37	1,05	1,43	80M	0,6	5,5	2,2	2,4	0,0026	16	35	13,5	59	1.695	77	77	79	0,68	0,79	0,85	2,05
38	1,54	2,1	90S	0,88	5,5	2,6	2,7	0,003	20	44	16,8	59	1.705	79	79	81,5	0,65	0,77	0,83	2,99
39	2,1	2,85	90L	1,19	6,4	2,9	2,8	0,0045	12	26	20,9	59	1.715	81,5	81,5	83	0,66	0,78	0,84	3,95
40	3,1	4,2	100L	1,75	6,9	2,7	3	0,0081	16	35	30,5	67	1.725	83	83	85	0,69	0,79	0,84	5,70
41	4,2	5,7	100L	2,39	6,4	2,9	2,8	0,0081	13	29	30,4	67	1.710	85	85	85	0,68	0,79	0,84	7,72
42	5,6	7,6	112M	3,15	6,9	3,1	3	0,0127	12	26	38,5	67	1.730	85	85	87	0,67	0,78	0,84	10,05
43	7,7	10,5	132S/M	4,31	6,7	2,6	2,6	0,037	20	44	69	67	1.740	87	87	87,5	0,76	0,83	0,86	13,4

Tablas eléctricas

W20 Marine - Eficiencia Premium - 60 Hz - 440 V - S2 30min

#ref	Potencia		Carcasa	Par a plena carga (kgfm)	Corriente con rotor bloqueado Il/In	Par de rotor bloqueado Tl/Tn	Par de ruptura Tb/Tn	Inercia J (kgm²)	Tiempo máximo de rotor bloqueado (s)		Peso (kg)	Ruido dB (A)	440 V							
													Velocidad nominal (rpm)	% de plena carga						Corriente a plena carga In (A)
														Eficiencia			Factor de potencia			
	kW	CV							Caliente	Frío				50	75	100	50	75	100	
IV polos																				
44	10,5	14,3	132S/M	5,88	7,3	2,9	2,8	0,0423	12	26	75	67	1.740	87,5	87,5	88,5	0,74	0,82	0,86	18,1
45	15,4	20,9	160M	8,52	6	2	2,4	0,1048	6	13	115	63	1.760	88,5	88,5	89,5	0,73	0,82	0,85	26,6
46	20	27,2	160L	11,04	6,4	2,2	2,4	0,1467	6	13	145	63	1.765	89,5	89,5	90,5	0,74	0,83	0,86	33,7
47	25	34	180M	13,87	6,2	2,4	2,4	0,174	8	18	175	65	1.755	90,5	90,5	91	0,75	0,83	0,86	41,9
48	28,6	38,9	180L	15,78	7,2	3	3	0,2088	8	18	206,4	65	1.765	91	91	91,7	0,7	0,8	0,84	48,7
49	39	53	200M/L	21,46	6,5	2,1	2,5	0,3074	6	13	256,03	65	1.770	91,7	91,7	92,4	0,74	0,82	0,85	65,2
50	48	65,2	W225S/M	26,41	6,8	2,2	2,5	0,3743	8	18	280	65	1.770	92,4	92,4	93	0,75	0,83	0,86	78,8
51	61	83	225S/M	33,57	6,5	2,1	2,4	0,5406	14	31	362,46	67	1.770	93	93	93	0,75	0,83	0,86	100,1
52	72	98	250S/M	39,46	6,8	2,2	2,4	0,7756	8	18	445,42	68	1.777	93	93	93,2	0,74	0,82	0,85	119
53	94,2	128	W280S/M	51,66	8,5	2,4	2,3	1,0791	12	26	548,1	68	1.776	93,1	93,2	93,2	0,78	0,85	0,87	152
54	113	154	W280S/M	61,94	7,1	2,6	2,6	1,0116	12	26	550	68	1.777	93,2	93,2	93,5	0,74	0,82	0,85	187
55	138	188	W315S/M	75,6	5,7	1,8	2	1,909	12	26	780	75	1.778	93,5	93,5	94,5	0,73	0,81	0,83	231
56	165	224	W315S/M	90,29	5,8	1,9	2	2,4435	16	35	829,25	75	1.780	94,5	94,5	94,5	0,75	0,82	0,84	273
57	200	270	W315S/M	109,44	5,9	2	2	3,2835	16	35	990	75	1.780	94,5	94,5	94,5	0,76	0,83	0,85	327
58	230	315	315S/M	125,43	6,5	2,3	2,2	3,997	23	51	1.080	75	1.786	94,5	94,5	94,5	0,8	0,86	0,87	367
59	250	340	315S/M	136,26	6,7	2,4	2,3	4,3301	22	48	1.125	75	1.787	94,5	94,5	94,5	0,79	0,85	0,87	399
60	300	400	315L	163,42	6,8	2,6	2,5	5,3048	20	44	1.310	77	1.788	96,1	96,2	96,2	0,76	0,84	0,87	470
61	362	492	315L	197,2	7,4	3	2,6	6,8521	18	40	1.622,59	77	1.788	94,4	94,5	94,5	0,77	0,84	0,87	578
62	425	578	355M/L	231,39	6,1	2,2	2,2	10,5603	26	57	1.840	81	1.789	94,5	94,5	94,5	0,78	0,84	0,86	686
VI polos																				
63	0,25	0,33	71M	0,22	3,3	1,7	1,7	0,0008	27	59	8	59	1.095	52,5	52,5	57,5	0,49	0,63	0,73	0,78
64	0,35	0,48	80M	0,3	3,9	1,7	2,1	0,0016	32	70	10	59	1.130	57,5	57,5	62	0,48	0,61	0,71	1,04
65	0,53	0,72	80M	0,46	3,7	1,6	1,7	0,0021	32	70	12	59	1.115	62	62	66	0,55	0,69	0,77	1,37
66	0,8	1,08	90S	0,7	3,9	1,7	1,8	0,0033	42	92	16	59	1.115	66	66	72	0,56	0,69	0,76	1,92
67	1,05	1,43	90S	0,93	3,6	1,6	1,9	0,0033	28	62	17	59	1.105	72	72	75	0,58	0,71	0,77	2,39
68	1,54	2,1	100L	1,32	5,8	2,2	2,4	0,0081	36	79	30	67	1.135	75	75	77	0,67	0,78	0,83	3,16
69	2,1	2,85	112M	1,79	5,3	1,9	2,4	0,0195	40	88	37	67	1.145	77	77	78,5	0,56	0,69	0,77	4,56
70	3,1	4,2	132S/M	2,58	7,4	2,1	2,4	0,0605	48	106	74	67	1.170	78,5	78,5	83,5	0,74	0,82	0,85	5,73
71	4,2	5,7	132S/M	3,51	7,3	2,2	2,4	0,0656	42	92	78	67	1.165	83,5	83,5	83,5	0,75	0,82	0,85	7,76
72	5,6	7,6	132S/M	4,68	7,9	2,4	2,7	0,0656	20	44	78	67	1.165	83,5	83,5	85	0,72	0,81	0,84	10,29
73	7,4	9,9	160M	6,13	6,8	1,5	2,4	0,1708	12	26	115	59	1.176	86	86	86	0,7	0,81	0,86	13,1
74	9,3	12,6	160M	7,71	7,0	1,5	2,3	0,1821	9	20	119	59	1.175	89	89	89	0,74	0,83	0,87	15,8
75	13,8	18,8	160L	11,54	6,6	1,7	2,3	0,1821	7	15	133	59	1.165	89,5	89,5	89,5	0,74	0,83	0,87	23,5
76	19,9	27	180L	16,64	6,7	1,8	2,5	0,2854	10	22	187	64	1.165	90,2	90,2	90,2	0,69	0,79	0,84	34,5
77	24	32,6	200M/L	19,89	4,6	1,8	2,1	0,3477	26	57	226	64	1.170	91	91	91	0,64	0,74	0,79	43,8
78	28,6	38,9	200M/L	23,81	4,5	1,6	1,9	0,2892	26	57	233	64	1.170	91,7	91,7	91,7	0,65	0,76	0,8	51,2
79	39	53	W225S/M	32,61	4,8	1,6	2,0	0,4209	30	66	287	64	1.165	91,7	91,7	91,7	0,68	0,77	0,81	68,9
80	48	65	250S/M	39,65	6,2	1,8	2,3	1,1565	13	29	470	67	1.179	91,7	91,7	91,7	0,73	0,82	0,85	80,8
81	58	79	W280S/M	48,04	6,0	1,9	2,2	1,1565	13	29	489	67	1.176	92,1	92,1	92,1	0,75	0,83	0,86	96,1
82	71,47	97,1	W280S/M	59,14	6,7	2,2	2,5	1,6749	10	22	533	67	1.177	93	93	93	0,72	0,81	0,85	119
83	98	133	W315S/M	80,48	5,5	1,9	2,0	4,2029	18	40	926	70	1.186	93	93	93	0,73	0,81	0,83	167
84	113	154	W315S/M	92,96	5,5	1,7	1,9	3,3546	20	44	848	70	1.184	94,1	94,1	94,1	0,78	0,83	0,85	185
85	137	186	W315S/M	112,80	5,5	1,8	2,0	4,1250	19	42	943	70	1.183	94,1	94,1	94,1	0,75	0,82	0,84	227
86	165	224	315S/M	135,73	4,7	1,5	1,6	6,1770	32	70	1.095	70	1.184	94,1	94,1	94,1	0,77	0,83	0,84	274
87	184	249,9	315L	150,73	5,8	2,0	2,1	7,0805	26	57	1.235	73	1.189	94,1	94,1	94,1	0,74	0,82	0,84	305
88	213	290	315L	174,63	5,8	2,1	2,2	8,4402	28	62	1.364	73	1.188	94,1	94,1	94,1	0,73	0,81	0,84	354
89	250	340	355M/L	204,62	4,5	1,5	1,7	7,1880	38	84	1.405	77	1.190	94,1	94,1	94,1	0,7	0,78	0,8	436
90	313	425	355M/L	255,97	4,9	1,7	1,9	9,7095	29	64	1.642	77	1.191	94,1	94,1	94,1	0,69	0,77	0,8	546
91	394	536	355M/L	321,94	5,7	1,9	2,2	12,8940	29	64	1.933	77	1.192	94,1	94,1	94,1	0,7	0,78	0,81	678
VIII polos																				
92	5,4	7,3	160M	6,00	5,4	1,3	1,9	0,1261	12	26	100	59	877	84	84	84	0,65	0,76	0,82	10,30
93	7,4	9,9	160M	8,22	5,7	1,4	2,1	0,1821	10	22	118	59	877	85	85	85	0,61	0,73	0,8	14,3
94	9,2	12,5	160L	10,24	5,7	1,4	2,1	0,2274	10	22	142	59	875	85	85	85	0,61	0,73	0,8	17,8
95	13,8	18,8	180L	15,45	5,5	1,5	2,1	0,2523	15	33	186	64	870	88,5	88,5	88,5	0,59	0,71	0,77	26,6
96	17,7	24	200M/L	19,64	4,4	1,8	1,7	0,3785	45	99	253	64	881	88,5	88,5	88,5	0,55	0,66	0,73	35,9
97	22	30	W225S/M	24,49	3,8	1,4	1,7	0,3638	60	132	262	64	875	90,2	90,2	90,2	0,56	0,67	0,72	44,5
98	28,6	38,9	225S/M	31,80	5	1,4	1,9	0,6107	20	44	325	64	876	90,2	90,2	90,2	0,62	0,73	0,77	54

Tablas eléctricas

W20 Marine - Eficiencia Premium - 60 Hz - 440 V - S2 30min

#ref	Potencia		Carcasa	Par a plena carga (kgfm)	Corriente con rotor bloqueado Il/In	Par de rotor bloqueado Tl/Tn	Par de ruptura Tb/Tn	Inercia J (kgm²)	Tiempo máximo de rotor bloqueado (s)		Peso (kg)	Ruido dB (A)	440 V								
													Velocidad nominal (rpm)	% de plena carga						Corriente a plena carga In (A)
														Eficiencia			Factor de potencia				
	kW	CV							Caliente	Frío				50	75	100	50	75	100		
VIII polos																					
99	37	50	250S/M	40,95	5	1,4	1,9	0,9228	18	40	419	67	880	91	91	91	0,64	0,75	0,79	67,5
100	46	63	W280S/M	50,97	5	1,4	1,9	1,1234	17	37	480	67	879	91	91	91	0,66	0,76	0,79	84
101	56	76	W280S/M	62,05	5,5	1,7	2,1	1,3642	14	31	532	67	879	91,5	91,5	91,5	0,63	0,73	0,78	103
102	69	94	W315S/M	75,60	4,9	1,4	1,6	3,107	28	62	797	63	889	92	92	92	0,67	0,76	0,78	126
103	90	125	W315S/M	98,83	4,9	1,4	1,6	3,5835	23	51	878	63	887	92,5	92,5	92,5	0,66	0,75	0,78	164
104	107,5	146	W315S/M	117,78	5,3	1,6	1,8	4,4657	23	51	984	63	889	92,5	92,5	92,5	0,68	0,76	0,79	193
105	126	172	315L	138,20	4,6	1,3	1,6	6,9907	42	92	1.218	71	888	92,5	92,5	92,5	0,72	0,79	0,81	221
106	151	205	355M/L	165,07	4,7	1,1	1,7	8,3444	31	68	1.295	75	891	92,5	92,5	92,5	0,72	0,79	0,81	264
107	191	260	355M/L	208,56	5,4	1,2	2	9,8944	26	57	1.406	75	892	92,5	92,5	92,5	0,68	0,77	0,8	339
108	222	302	355M/L	242,41	5,7	1,4	2,1	11,9611	25	55	1.551	75	892	92,5	92,5	92,5	0,68	0,77	0,8	394
109	240	326	355M/L	262,06	5,6	1,3	2	12,9945	25	55	1.625	75	892	92,5	92,5	92,5	0,69	0,78	0,81	420

W20 Marine - Eficiencia Super Premium - 60 Hz - 440 V - S2 30min

#ref	Potencia		Carcasa	Par a plena carga (kgfm)	Corriente con rotor bloqueado Il/In	Par de rotor bloqueado Tl/Tn	Par de ruptura Tb/Tn	Inercia J (kgm²)	Tiempo máximo de rotor bloqueado (s)		Peso (kg)	Ruido dB (A)	440 V								
													Velocidad nominal (rpm)	% de plena carga						Corriente a plena carga In (A)
														Eficiencia			Factor de potencia				
	kW	CV							Caliente	Frío				50	75	100	50	75	100		
II polos																					
110	94,2	128	W280S/M	25,81	7,5	2,6	2,7	0,4568	28	62	520	79	3.555	92,9	93	93	0,82	0,87	0,89	149
111	113	154	W280S/M	30,96	7,7	2,7	2,8	0,5414	24	53	565	79	3.555	92,9	93	93	0,82	0,88	0,89	179
112	138	188	W315S/M	37,65	6,8	2	2,5	1,2443	24	53	815	81	3.570	93	93	94,1	0,83	0,88	0,89	216
113	165	224	W315S/M	45,02	6,7	2	2,4	1,4664	26	57	875	81	3.570	94,1	94,1	94,1	0,85	0,89	0,9	256
114	200	270	315S/M	54,47	6,2	1,8	2,4	2,2447	31	68	1.015	81	3.576	94,1	94,1	94,1	0,85	0,89	0,89	313
115	250	340	315S/M	68,02	7,6	2,1	2,8	2,7685	21	46	1.115	81	3.580	94	94,1	94,1	0,83	0,88	0,89	392
116	300	400	315L	81,57	8,9	2,7	3,1	3,5916	18	40	1.330	82	3.582	94	94,1	94,1	0,83	0,89	0,9	465
117	378	513	355M/L	102,84	7,2	2,3	2,3	5,2547	28	62	1.700	87	3.580	94,1	94,1	94,1	0,87	0,9	0,91	579
118	425	578	355M/L	115,5	8,1	2,5	2,3	6,0053	22	48	1.825	87	3.584	94,1	94,1	94,1	0,85	0,88	0,88	673
IV polos																					
119	94,2	128	W280S/M	51,55	7,7	2,8	2,8	1,0757	27	59	560	68	1.780	93,1	93,2	93,2	0,73	0,82	0,85	156
120	113	154	W280S/M	61,87	7,7	2,8	2,7	1,2102	16	35	595	68	1.779	93,1	93,2	93,5	0,72	0,81	0,85	187
121	138	188	W315S/M	75,34	6,9	2,3	2,4	2,5962	20	44	890	75	1.784	93,4	93,5	94,5	0,71	0,8	0,83	231
122	165	224	W315S/M	90,13	6,9	2,4	2,4	2,8253	19	42	925	75	1.783	94,5	94,5	94,5	0,71	0,8	0,83	276
123	200	270	315S/M	108,89	7,1	2,6	2,5	4,2191	33	73	1.115	75	1.789	94,5	94,5	94,5	0,79	0,85	0,87	319
124	250	340	315S/M	136,19	7	2,6	2,4	5,3294	30	66	1.255	75	1.788	94,4	94,5	94,5	0,81	0,86	0,88	394
125	300	400	315L	163,51	6,6	2,5	2,4	5,6364	23	51	1.365	77	1.787	96	96,2	96,2	0,79	0,85	0,87	470
126	362	492	315L	197,2	7,4	3	2,6	6,8521	18	40	1.505	77	1.788	95,3	95,4	95,4	0,77	0,84	0,87	572
127	425	578	355M/L	231,26	6,7	2,6	2,4	11,0972	22	48	1.930	81	1.790	94,5	94,5	94,5	0,77	0,84	0,86	686
VI polos																					
128	101	137	W315S/M	82,88	5,7	2	2,1	3,2402	24	53	836	69	1.187	94,1	94,1	94,1	0,73	0,81	0,84	168
129	122	166	W315S/M	100,11	5,8	1,9	2,2	3,7138	20	44	895	69	1.187	94,1	94,1	94,1	0,7	0,79	0,82	207
130	150	200	W315S/M	123,19	5,9	1,9	2,1	4,6166	19	42	1.002	69	1.186	94,1	94,1	94,1	0,74	0,82	0,84	249
131	172	234	315L	140,90	6	2,1	2,3	6,5861	30	66	1.196	73	1.189	94,1	94,1	94,1	0,7	0,79	0,83	289
132	208	283	315L	170,39	6,2	2,2	2,3	8,1312	27	59	1.336	73	1.189	94,1	94,1	94,1	0,71	0,8	0,83	349
133	270	365	355M/L	220,81	4,7	1,6	1,9	8,915	42	92	1.566	77	1.191	94,1	94,1	94,1	0,69	0,77	0,8	471
134	313	425	355M/L	255,97	5	1,7	1,9	11,2376	45	99	1.790	77	1.191	94,1	94,1	94,1	0,69	0,78	0,81	539
135	394	536	355M/L	322,48	4,7	1,6	1,8	12,9523	36	79	1.955	77	1.190	94,1	94,1	94,1	0,7	0,78	0,81	678
VIII polos																					
136	90	125	W315S/M	98,83	4,9	1,4	1,6	3,5835	19	42	878	63	887	92,5	92,5	92,5	0,66	0,75	0,78	249
137	108	147	W315S/M	118,33	5,3	1,5	1,8	4,4657	30	66	984	63	889	92,5	92,5	92,5	0,68	0,76	0,79	289
138	132	175	315L	144,13	6,5	2	2,4	7,006	27	59	1.218	71	892	92,5	92,5	92,5	0,62	0,73	0,78	349
139	151	205	355M/L	165,07	4,7	1,1	1,7	8,3444	53	117	1.295	75	891	92,5	92,5	92,5	0,72	0,79	0,81	425
140	190	258	355M/L	207,47	5,4	1,3	2	9,8944	42	92	1.406	75	892	92,5	92,5	92,5	0,68	0,77	0,8	471
141	238	323	355M/L	259,88	5,7	1,4	2,1	12,9945	36	79	1.625	75	892	92,5	92,5	92,5	0,69	0,78	0,81	678

Datos mecánicos

Motores con patas, caja de bornes en la parte superior

Carcasas de aluminio en los tamaños 63 a 132

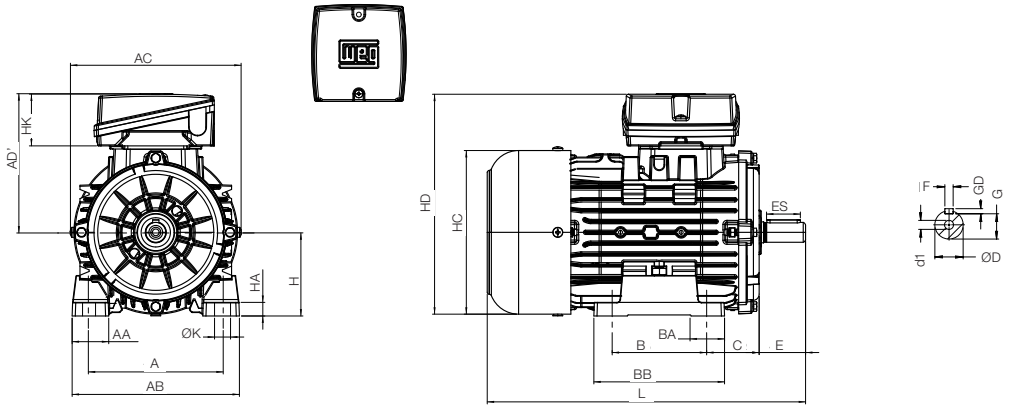

Carcasas de hierro fundido en los tamaños 160M a W315S/M

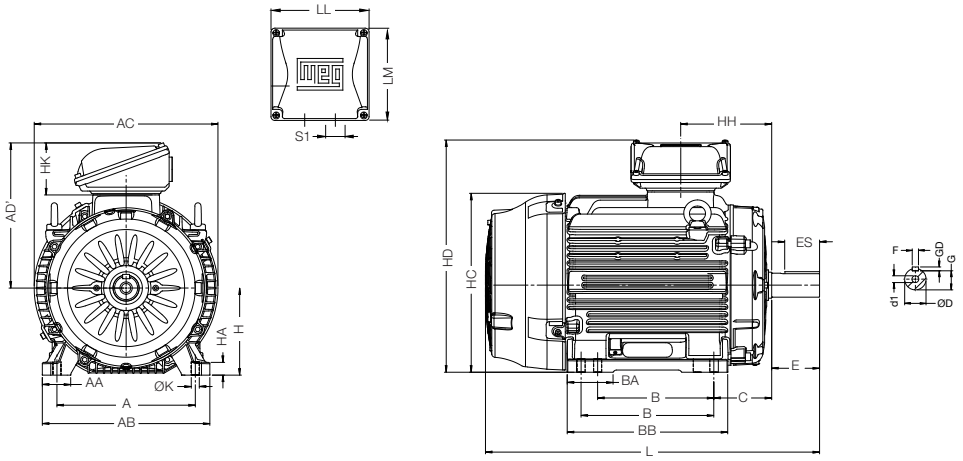

Carcasas de hierro fundido en los tamaños 315S/M a W355M/L

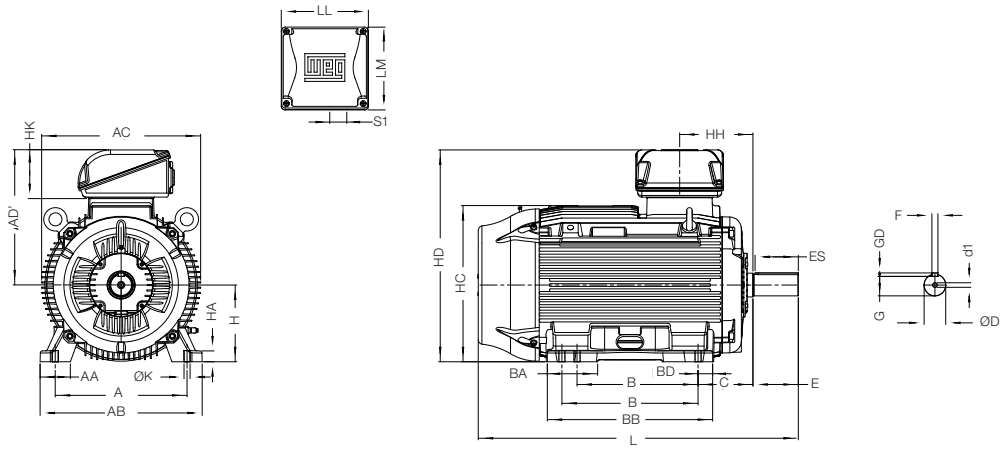

Datos mecánicos

Carcasa	A	AA	AB	AC	B	BA	BB	C	E	D	H	HD	HA	K	S1	d1	F	GD	G	ES	L
63M	100	22	119	133	80	27,6	100	40	23	11j6	63	166,7	7	7	1xM20+ 1xM16	M4	4	4	8.5	16	205
71M	112	30,6	130,6	151	90	24,2	105,6	45	30	14j6	71	183,2	9			M5	5	5	11	22	256,3
80M	125	33	159	159	100	32	125	50	40	19j6	80	213,2	13	10		M6	6	6	15.5	32	306
80L																					335
90S	140	40	180	180		34	130	56	50	24j6	90	230,7	12		1xM25+ 1xM16	M8	8	7	20	40	340
90L					125	35	155														370
100L	160	46	200	200	140	40	175	63	60	28j6	100	252	13	12					24	50	410
112M	190	51	228	228		38		70			112	286	14		2xM32						420,4
132S	216	62,2	262	264		35,6	219	89	80	38k6	132	324	15			M12	10	8	33	70	466
132M					178																491
160M	254	35,5	292	358	210	-	246	108	110	42k6	160	437,5	17	14,5	2xM40x1,5	DM16	12		37	80	621
160L					254		290														665
180M	279	50,5	329	389	241		288	121		48k6	180	473,5	18,5				14	9	42.5		684,5
180L					279		325														722,5
200M/L	318	65,3	385	414	267/305	105,5	369	133		55m6	200	533,5	30	18,5	2xM50x1,5	DM20	16	10	49		767,5
W225S/M	356	80	436		286/311	85		149	140	60m6	225	558,5	25				18	11	53	125	817
225S/M 2P				488		100	394,5		110	55m6		622	28				16	10	49	100	856,5
225S/M									140	60m6							18	11	53	125	886,5
250S/M 2P	406	100	506	528	311/349	135 / 119,5	447	168			250	667	30	24	2xM63x1,5						965,5
250S/M										65m6									58		
W280S/M 2P	457		557		368/419	142,5	509	190			280	697									994
W280S/M										75m6							20	12	67,5		
W315S/M 2P	508	120	630	599	406/457	167	561	216		65m6	315	790	35	28			18	11	58		1.123[1)]
W315S/M									170	80m6							22	14	71	160	1.153[1)]
315S/M 2P				657		184	626		140	65m6		849	48				18	11	58	125	1.246
315S/M									170	80m6							22	14	71	160	1.276
315L 2P					508	221	758,5		140	65m6		891					18	11	58	125	1.356
315L									170	80m6							22	14	71	160	1.386
355M/L 2P	610	140	750	736	560/630	237,5	775	254	140	75m6	355	981	50		2xM80x2,0		20	12	67,5	125	1.412
355M/L									210	100m6						DM24	28	16	90	200	1.482

Nota: 1) Reducción de la longitud total de 50 mm para motor sin patas.

Datos mecánicos

Motores con montaje en brida

Brida "FF"

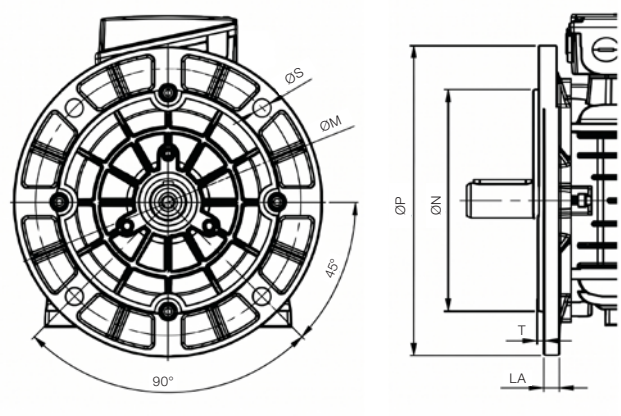

Carcasa	Brida	LA	M	N	P	S	T	α	N.º de orificios
63	FF-115	9	115	95	140	10	3	45°	4
71	FF-130	9,5	130	110	160		3,5		
80	FF-165	10	165	130	200	12			
90									
100	FF-215	13	215	180	250	14,5	4		
112		12							
132	FF-265	17,3	265	230	300				
160	FF-300	19,5	300	250	350	18,5	5		
180									
200	FF-350	20	350	300	400				
W225	FF-400	18	400	350	448	19	5	22°30'	8
225									
250	FF-500	20	500	450	548				
W280									
W315	FF-600	22	600	550	660/780[1)]	24	6		
315		16							
355	FF-740	22	740	680	800/880[1)]				

Notas: 1) Solo para motores equipados con deflector de aire en el lado del accionamiento.
2) Todas las dimensiones están en mm.
3) Tolerancia: -0,075 mm para bridas de aluminio y -0,5 mm para bridas de polímero.

Brida "C-DIN"

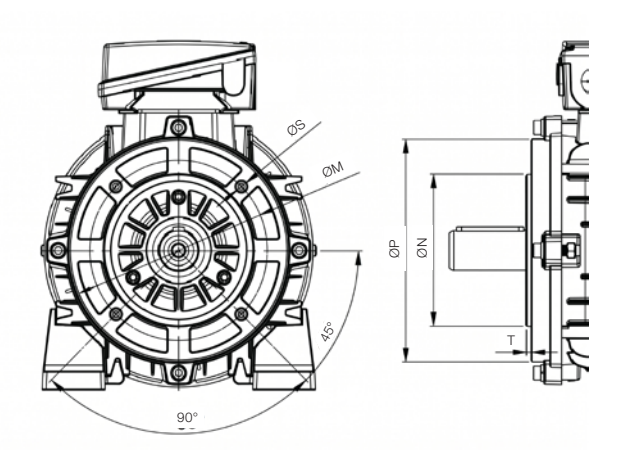

Carcasa	Brida	M	N	P	S	T	α	N.º de agujeros
63	FT-75	75	60	90	M5	2,5	45°	4
71	FT-85	85	70	105	M6			
80	FT-100	100	80	120		3		
90	FT-115	115	95	140	M8			
100	FT-130	130	110	160		3,5		
112								
132	FT-165	165	130	200	M10			
160	FT-215	215	180	250	M12	4		

Notas: 1) Todas las dimensiones están en mm.
2) Orificios aptos para tornillos.
3) Tolerancia: -0,075 mm para bridas de aluminio y -0,5 mm para bridas de polímero.

Detalles del nivel de presión sonora

Niveles de presión sonora a 50 Hz				
Carcasa	IE3/IE4			
IEC	2P	4P	6P	8P
63	53	49	-	-
71	55	55	53	-
80	63	57	57	-
90	63	57	57	-
100	71	65	65	-
112	71	65	65	-
132	71	65	65	-
160	67	59	59	59
180	67	62	64	63
200	72	63	64	64
W225	72	63	64	64
225	74	64	64	64
250	74	64	64	64
W280	74	64	64	64
W315	77	71	IE3 68 IE4 65	59
315	78	73	68	68
355	80	78	73	70

Niveles de presión sonora a 60 Hz				
Carcasa	IE3/IE4			
IEC	2P	4P	6P	8P
63	53	49	-	-
71	55	55	53	-
80	63	57	57	-
90	63	57	57	-
100	71	65	65	-
112	71	65	65	-
132	71	65	65	-
160	72	63	59	59
180	72	65	64	64
200	77	65	64	64
W225	77	65	64	64
225	79	67	64	64
250	79	68	67	67
W280	79	68	67	67
W315	81	75	IE3 70 IE4 69	63
315	82	77	73	71
355	87	81	77	75

Cargas admisibles (empuje axial y radial de los rodamientos)

Cargas axiales (kN)							
Carga axial máxima admisible (kN) – 50 Hz – 20.000 horas							
Posición		Horizontal		Vertical con el eje hacia arriba		Vertical con el eje hacia abajo	
Carcasa (IEC)	Polos	Tirar	Empujar	Tirar	Empujar	Tirar	Empujar
63M	2	0,4	0,3	0,4	0,3	0,4	0,3
	4	0,5	0,4	0,5	0,4	0,5	0,4
	6	-	-	-	-	-	-
71M	2	0,4	0,2	0,4	0,3	0,5	0,2
	4	0,6	0,4	0,5	0,4	0,6	0,3
	6	0,7	0,5	0,6	0,5	0,7	0,4
80M	2	0,8	0,4	0,8	0,4	0,8	0,4
	4	1,0	0,6	0,9	0,6	1,0	0,5
	6	1,1	0,7	1,1	0,8	1,2	0,7
90	2	0,9	0,4	0,8	0,4	0,9	0,3
	4	1,1	0,6	1,0	0,7	1,2	0,5
	6	1,3	0,7	1,2	0,8	1,3	0,7
100L	2	1,1	0,5	1,1	0,6	1,2	0,5
	4	1,4	0,8	1,4	0,9	1,5	0,8
	6	1,6	1,0	1,6	1,2	1,8	1,0
112L	2	1,1	0,5	1,1	0,6	1,2	0,5
	4	1,4	0,8	1,3	1,0	1,6	0,7
	6	1,6	1,0	1,5	1,2	1,8	0,9
132S/M	2	1,7	0,9	1,6	1,1	1,9	0,8
	4	2,2	1,3	2,0	1,6	2,4	1,2
	6	2,5	1,6	2,3	2,0	2,8	1,4
160M	2	0,6	2,0	1,0	1,8	0,4	2,3
	4	1,1	2,4	1,6	2,2	0,8	2,9
	6	1,4	2,8	2,0	2,5	1,1	3,3
	8	1,7	3,1	2,3	2,8	1,4	3,6
160L	2	0,6	2,0	1,0	1,7	0,4	2,4
	4	1,1	2,4	1,6	2,1	0,7	3,0
	6	1,4	2,8	2,1	2,4	1,0	3,4
	8	1,7	3,1	2,4	2,7	1,3	3,7

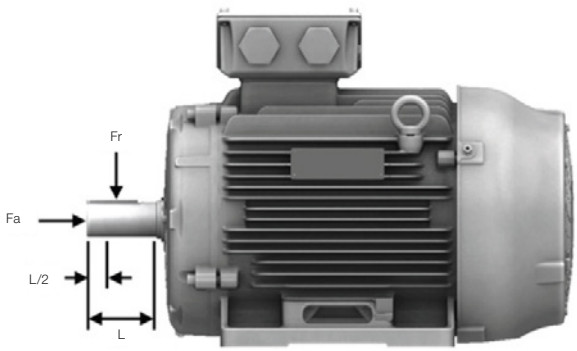

Cargas axiales (kN)							
Carga axial máxima admisible (kN) – 50 Hz – 20.000 horas							
Posición		Horizontal		Vertical con el eje hacia arriba		Vertical con el eje hacia abajo	
Carcasa (IEC)	Polos	Tirar	Empujar	Tirar	Empujar	Tirar	Empujar
180M	2	1,0	2,4	1,5	2,1	0,8	2,9
	4	1,6	3,0	2,4	2,5	1,1	3,8
	6	2,1	3,5	2,9	3,0	1,7	4,2
	8	2,5	3,9	3,3	3,4	2,1	4,6
180L	2	1,0	2,4	1,6	2,1	0,7	2,9
	4	1,6	2,9	2,5	2,4	1,0	3,9
	6	2,1	3,4	2,9	2,9	1,5	4,3
	8	2,5	3,8	3,3	3,3	1,9	4,7
200M	2	1,3	2,7	2,0	2,3	0,9	3,4
	4	2,1	3,4	2,9	2,9	1,5	4,3
	6	2,6	4,0	3,6	3,4	2,0	5,0
	8	3,1	4,4	4,1	3,8	2,5	5,4
200L	2	1,3	2,7	2,1	2,2	0,9	3,4
	4	2,1	3,4	3,0	2,8	1,4	4,4
	6	2,6	3,9	3,7	3,3	1,9	5,1
	8	3,0	4,4	4,1	3,7	2,4	5,5
W225S/M	2	1,4	3,2	2,2	2,7	0,9	4,0
	4	2,2	4,0	3,2	3,4	1,6	5,1
	6	2,9	4,7	4	4	2,2	5,8
	8	3,4	5,2	4,5	4,6	2,8	6,3
225S/M	2	1,4	3,2	2,4	2,5	0,7	4,2
	4	2,2	4,0	3,6	3,1	1,3	5,4
	6	2,8	4,6	4,4	3,5	1,7	6,3
	8	3,3	5,1	5,0	4,1	2,3	6,8
250S/M	2	1,3	3,1	2,7	2,3	0,5	4,5
	4	2,0	3,8	4,0	2,6	0,8	5,8
	6	2,6	4,4	4,9	2,9	1,1	6,8
	8	3,1	4,9	5,5	3,5	1,6	7,3
W280S/M	2	3,2	5,0	4,6	4,2	2,4	6,4
	4	5,5	7,3	7,5	6,0	4,2	9,3
	6	6,7	8,5	9,1	7,0	5,2	10,9
	8	7,8	9,6	10,2	8,1	6,3	12,0
280S/M	2	2,8	4,9	5,4	3,2	1,1	7,5
	4	4,7	7,2	8,3	5,0	2,6	10,7
	6	5,9	8,3	10,2	5,7	3,3	12,6
	8	7,0	9,4	11,3	6,8	4,4	13,7
W315S/M	2	2,8	4,9	5,5	3,2	1,1	7,6
	4	6,2	8,3	9,8	6,0	3,9	11,9
	6	7,6	9,7	12,0	7,1	4,9	14,1
	8	8,9	11,0	13,2	8,3	6,2	15,3
315S/M	2	2,7	4,8	6,1	2,5	0,4	8,2
	4	5,8	8,2	10,3	5,4	3,0	12,7
	6	7,0	9,4	12,9	5,9	3,5	15,3
	8	8,3	10,7	14,4	7,0	4,6	16,8
315L	2	2,5	4,6	6,9	1,6	0,4	9,0
	4	5,6	8,0	11,3	4,3	1,9	13,7
	6	6,7	9,1	14,1	4,7	2,3	16,5
	8	8,0	10,4	15,5	5,7	3,3	17,9
355M/L	2	3,0	5,1	8,0	1,8	0,4	10,1
	4	6,8	9,6	13,7	5,3	2,5	16,5
	6	8,5	11,3	16,5	6,1	3,2	19,4
	8	9,9	12,7	18,3	7,5	4,6	21,1

Formas de montaje posibles

Formas constructivas básicas	Otros tipos de montaje				
IM B3	IM V5	IM V6	IM B6	IM B7	IM B8
IM 1001	IM 1011	IM 1031	IM 1051	IM 1061	IM 1071
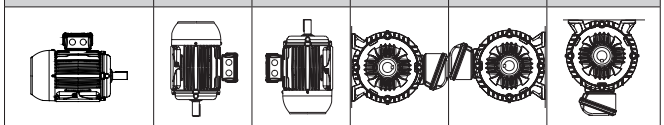					
IM B35	IM V15	IM V35	IM V37	IM B34	IM V17
IM 2001	IM 2011	IM 2031	IM 2031	IM 2101	IM 2111
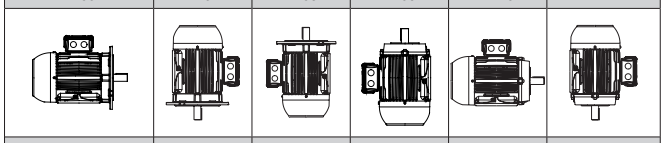					
IM V37	IM B5	IM V1	IM V3	IM B14	IM V18
IM 2131	IM 3001	IM 3011	IM 3031	IM 3601	IM 3611
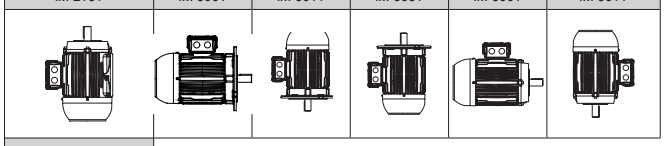					
IM V19					
IM 3631					
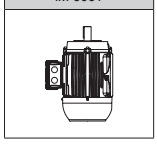					

Cargas radiales (kN) – Europa 50 Hz							
Carga radial máxima admisible (kN) - 50 Hz - 20.000 horas							
Posición		Horizontal		Vertical con el eje hacia arriba		Vertical con el eje hacia abajo	
Carcasa (IEC)	Polos	L	L/2	L	L/2	L	L/2
63M	2	0,3	0,2	0,3	0,2	-	-
	4	0,3	0,4	0,3	0,4	0,3	0,4
71M	2	0,4	0,4	0,4	0,4	0,4	0,4
	4	0,4	0,5	0,4	0,5	0,4	0,5
	6	0,4	0,6	0,4	0,6	0,4	0,6
80M	2	0,6	0,7	0,6	0,7	0,6	0,7
	4	0,6	0,9	0,6	0,9	0,6	0,9
	6	0,6	1,0	0,6	1,0	0,6	1,0
90	2	0,7	0,8	0,7	0,8	0,7	0,8
	4	0,9	1,0	0,9	1,0	0,9	1,0
	6	1,0	1,0	1,0	1,1	1,0	1,1
100L	2	0,9	1,0	0,9	1,0	0,9	1,0
	4	1,2	1,3	1,2	1,3	1,2	1,3
	6	1,0	1,0	1,0	1,0	1,0	1,0
112L	2	1,0	1,1	1,0	1,1	1,0	1,1
	4	1,2	1,4	1,2	1,4	1,2	1,4
	6	1,4	1,6	1,4	1,6	1,4	1,6
132S/M	2	1,5	1,7	1,5	1,7	1,5	1,7
	4	1,9	2,1	1,9	2,1	1,9	2,1
	6	1,4	1,5	1,4	1,5	1,4	1,5
160M	2	1,1	1,2	1,5	1,7	0,7	0,8
	4	1,7	1,9	1,9	2,1	1,2	1,4
	6	2,0	2,3	2,2	2,4	1,7	1,9
	8	2,3	2,5	2,4	2,7	2,1	2,4
160L	2	1,1	1,2	1,6	1,7	0,6	0,7
	4	1,7	1,9	1,9	2,2	1,1	1,2
	6	2,1	2,3	2,2	2,5	1,6	1,7
	8	2,1	2,6	2,5	2,8	2,0	2,2
180M	2	1,9	2,1	2,1	2,3	1,3	1,4
	4	2,4	2,7	2,6	2,9	1,8	2,0
	6	2,8	3,1	3,0	3,4	2,6	2,9
	8	3,1	3,5	3,3	3,7	3,2	3,5
180L	2	1,9	2,1	2,2	2,4	1,2	1,3
	4	2,4	2,6	2,7	2,9	1,7	1,8
	6	2,8	3,1	3,1	3,4	2,5	2,7
	8	3,1	3,5	3,4	3,7	3,1	3,4
200M	2	2,4	2,6	2,6	2,8	1,7	1,8
	4	3,0	3,3	3,2	3,5	2,5	2,8
	6	3,4	3,7	3,7	4,0	3,2	3,5
	8	3,8	4,1	4,1	4,5	3,9	4,3
200L	2	2,4	2,6	2,6	2,9	1,5	1,7
	4	3,0	3,3	3,3	3,6	2,4	2,7
	6	3,4	3,7	3,7	4,1	3,1	3,4
	8	3,8	4,2	4,1	4,5	3,8	4,2
W225S/M	2	2,7	2,9	3,0	3,2	1,6	1,8
	4	3,2	3,6	3,5	3,9	2,5	2,8
	6	3,8	4,2	4,1	4,5	3,4	3,8
	8	4,2	4,7	4,5	5	4,1	4,6
225S/M	2	2,8	3,0	3,1	3,4	1,3	1,4
	4	3,3	3,6	3,7	4,1	2,1	2,3
	6	3,8	4,2	4,3	4,7	2,7	3,0
	8	4,2	4,7	4,7	5,2	3,5	3,9
250S/M	2	2,6	2,8	3,1	3,4	0,8	0,9
	4	3,2	3,5	3,8	4,1	1,3	1,4
	6	3,6	4,0	4,3	4,7	1,8	2,0
	8	4,1	4,5	4,8	5,3	2,6	2,9

Cargas radiales (kN) – Europa 50 Hz							
Carga radial máxima admisible (kN) - 50 Hz - 20.000 horas							
Posición		Horizontal		Vertical con el eje hacia arriba		Vertical con el eje hacia abajo	
Carcasa (IEC)	Polos	L	L/2	L	L/2	L	L/2
W280S/M	2	4,8	5,3	5,3	5,7	4,3	4,7
	4	7,1	7,8	7,7	8,4	7,4	8,1
	6	8,1	8,9	8,9	9,7	8,8	9,5
	8	5,9	6,5	7,6	8,6	7,6	8,6
280S/M	2	4,7	5,1	5,6	6,0	2,0	2,2
	4	6,9	7,5	8,1	8,7	4,5	4,9
	6	7,8	8,5	9,2	10,0	5,7	6,1
	8	7,9	8,6	10,2	11,1	7,4	8,1
W315S/M	2	4,8	5,2	5,6	6,1	2,0	2,2
	4	8,6	9,4	9,7	10,6	7,2	7,8
	6	9,4	10,7	9,4	12,2	8,5	9,3
	8	4,9	6,3	7,6	10,9	7,6	9,4
315S/M	2	2,2	4,4	2,2	4,4	0,8	0,8
	4	8,2	8,9	8,9	10,5	5,3	5,7
	6	7,6	9,0	8,4	11,7	5,9	6,5
	8	4,0	4,8	8,4	12,0	7,7	8,4
315L	2	4,2	4,5	3,2	3,4	0,4	0,4
	4	8,0	8,6	8,4	9,0	3,5	3,7
	6	8,9	9,6	8,3	8,9	3,8	4,1
	8	10,0	10,8	10,0	10,8	5,5	6,0
355M/L	2	5,0	5,4	3,6	3,8	0,4	0,4
	4	10,1	11,0	10,6	11,5	4,4	4,8
	6	11,6	12,7	11,7	12,7	5,7	6,3
	8	13,0	14,2	13,9	15,1	8,1	8,8

Placa de características

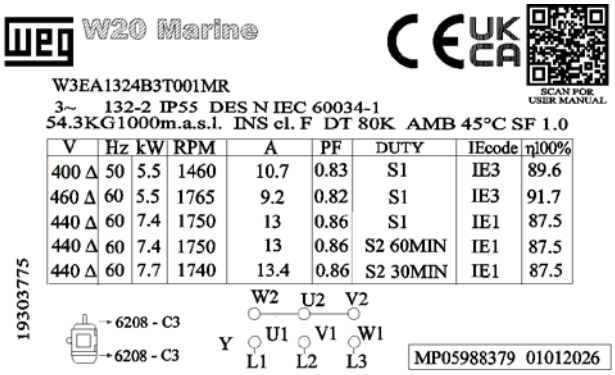

Disposición de la placa de características para tamaños 63 a 132

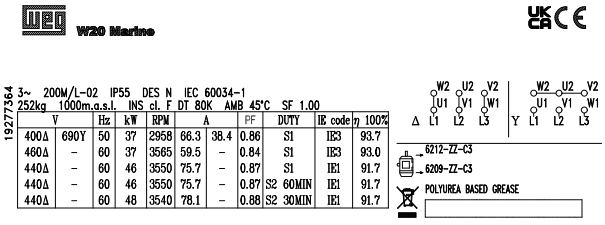

Disposición de la placa de características para tamaños 160 a 355

"CUANDO LE FALTAN MÁQUINAS,
PUEDE COMPRARLAS.

SI NO TIENE DINERO,
PUEDE PEDIRLO PRESTADO.

PERO NO PUEDE COMPRAR NI PEDIR PRESTADAS A LAS PERSONAS,

y las personas motivadas por una idea son la base del éxito

ÉXITO."

Eggon João da Silva

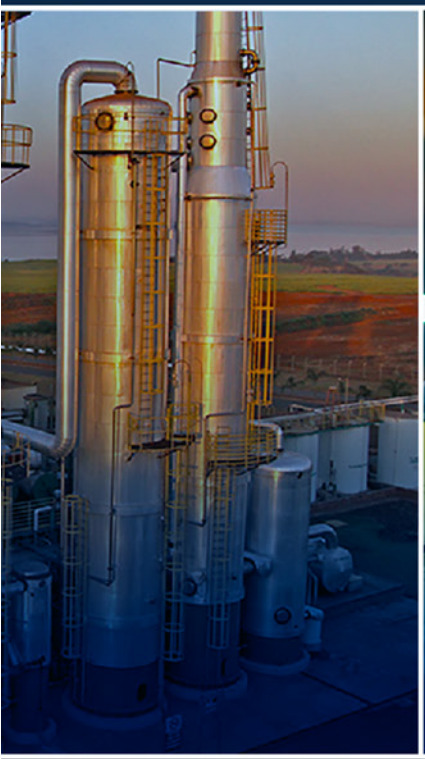

WEG es una empresa global, reconocida como uno de los principales fabricantes mundiales de motores eléctricos de alta eficiencia energética, automatización, transmisión de potencia, tecnologías de energías renovables, generación de energía solar, a partir de biomasa y eólica, equipos para la distribución de energía, así como recubrimientos y pinturas industriales.

Presente en más de 135 países, WEG es uno de los principales actores a nivel global y cuenta con las competencias necesarias para suministrar sistemas completos llave en mano para una amplia variedad de aplicaciones industriales.

PRESENCIA GLOBAL

WEG

69 PLANTAS DE FABRICACIÓN en 18 países

OFICINAS COMERCIALES en 44 países[1)]

+49.000 Empleados

Distribuidores / agentes en 120 países

Ventas en más de 135 países

- Alemania
- Arabia Saudita
- Argelia
- Argentina
- Australia
- Austria
- Bélgica
- Brasil
- Canadá
- Chile
- China
- Colombia
- Corea del Sur
- Dinamarca
- Ecuador
- Egipto
- Emiratos Árabes Unidos
- España
- Estados Unidos
- Finlandia
- Francia
- Ghana
- India
- Indonesia
- Italia
- Japón
- Kazajistán
- Malasia
- México
- Noruega
- Nueva Zelanda
- Países Bajos
- Perú
- Polonia
- Portugal
- Reino Unido
- Rusia
- Singapur
- Sudáfrica
- Suecia
- Suiza
- Tailandia
- Turquía
- Uzbekistán

Nota: 1) Distribuidores/agentes en 120 países.

GRUPO WEG Empresas afiliadas

WEG AUTRIAL · cemp WEG Group · E-M WEG Group · AKH WEG Group · WEG CESTARI REDUTORES · Balteau Grupo WEG · HERESITE PROTECTIVE COATINGS · SANELEC · marathon WEG Group · VOLTRAN WEG Group · WEG PPI-Multitask Industry 4.0 · rotor WEG Group · Volt WEG Group · tupi Grupo WEG · REIVAX

Notas

El alcance de las soluciones del Grupo WEG no se limita a los productos y soluciones presentados en este catálogo.
Para conocer nuestro portafolio, consúltanos.

Para las operaciones WEG en todo el mundo visite nuestro sitio web

www.weg.net

+55 47 3276.4000

motores@weg.net

Jaraguá do Sul - SC - Brasil

Cod: 50165605 | Rev: 02 | Fecha (m/a): 09/2026.

Los valores demostrados pueden ser cambiados sin aviso previo.
La información contenida son valores de referencia.