W01 Monofásico e Trifásico

Motores Industriais

Motores Comerciais & Appliance

Automação

Digital & Sistemas

Energia

Transmissão & Distribuição

Tintas

Técnico Comercial

Driving efficiency and sustainability

W01
Escopo **Monofásico**

- Potência: 0,16 a 5,0cv
- Carcaça: 36, 2W48, 42, W48, 2W56, 48, W56, 56, 56H
- Capacitor Permanente
- Capacitor Partida
- Capacitor Dois Valores (Partida + Permanente)
- Grau de Proteção: IP21
- Material da carcaça: Chapa de aço
- Polaridade: 2 e 4 polos
- Frequência: Carcaça 36 e 2W48: 60Hz
  Demais carcaças: 60//50Hz
- Tensão:
  - Carcaças 36 e 2W48: 127 ou 220V (60Hz)
  - Demais carcaças: 110-127/220-254 V (60 Hz) / 220-240 V (50 Hz Opcional)
- Classe de Isolamento: F
- Blindagem do rolamento dianteiro
  - Carcaças 36 e 2W48: 6201 ZZ para forma J padrão / 6201 2RS para forma J opcional
  - Demais carcaças: 2RS para forma J e flange incorporada, ZZ para forma C
- Blindagem do rolamento traseiro
  - Carcaças 36 e 2W48: 6001 ZZ
  - Demais carcaças: ZZ
- Proteção térmica de desligamento (para motores até 1 cv com capacitor permanente)
- Sem pintura (pintura opcional)
- Eixo em aço inoxidável (opcional)

W01
Escopo **Trifásico**

- Potência: 0,16 a 5,0cv
- Carcaça: 42, W48, 2W56, 48, W56, 56
- Grau de Proteção: IP21
- Material da carcaça: Chapa de aço
- Polaridade: 2
- Frequência: 60//50 Hz
- Tensão: 220/380//220/380 V
- Classe de Isolamento: F
- Blindagem do rolamento dianteiro 2RS para forma J e flange incorporada, ZZ para forma C.
- Blindagem do rolamento traseiro ZZ
- Sem pintura (pintura opcional)
- Eixo em aço inoxidável (opcional)
- Rendimento: IR3

RENDIMENTO E FATOR DE POTÊNCIA APROVADOS PELO INMETRO

PROCEL

NBR - 17094-1

INMETRO

Registro Portaria Nº 290, de 7 de julho de 2021				
Nº de Polos	II	IV	VI	VIII
Registro	004842/2019	004843/2019	-	-

Vista Explodida

Mecânica A

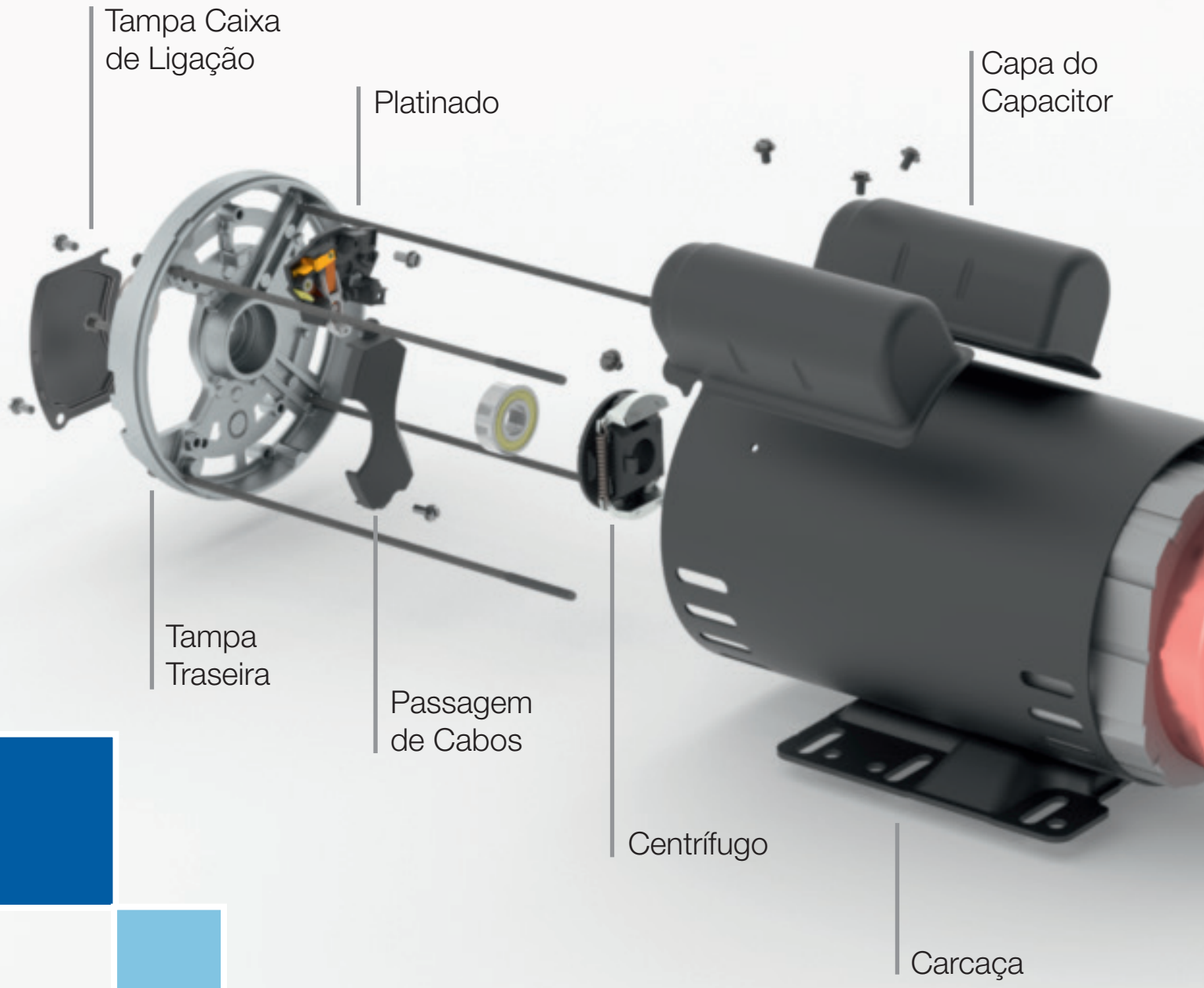

PATENTEADO

O sistema de ventilação foi otimizado durante o desenvolvimento da linha de motores W01, onde o ventilador direciona o fluxo de ar de forma eficiente, permitindo assim, que o motor atinja o melhor nível de eficiência possível para o projeto. O ventilador também possui suportes circulares nos quais o anel de fixação de rolamento pode ser apoiado durante o processo de montagem de fixação da tampa dianteira, e além de facilitar o processo de montagem do anel de fixação, o suporte viabiliza a redução de comprimento do motor.

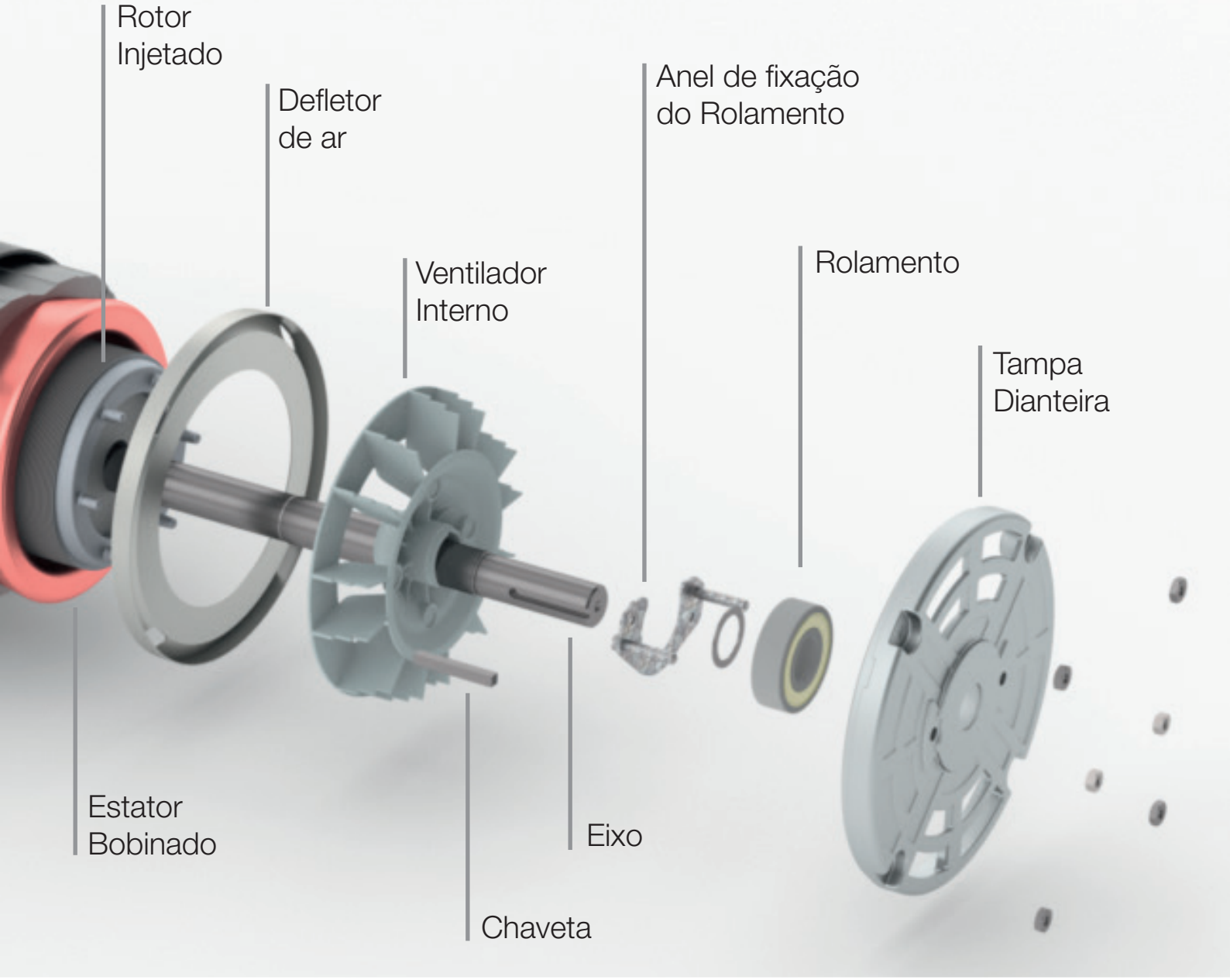

Driving efficiency and sustainability

Vista Explodida

Mecânica B

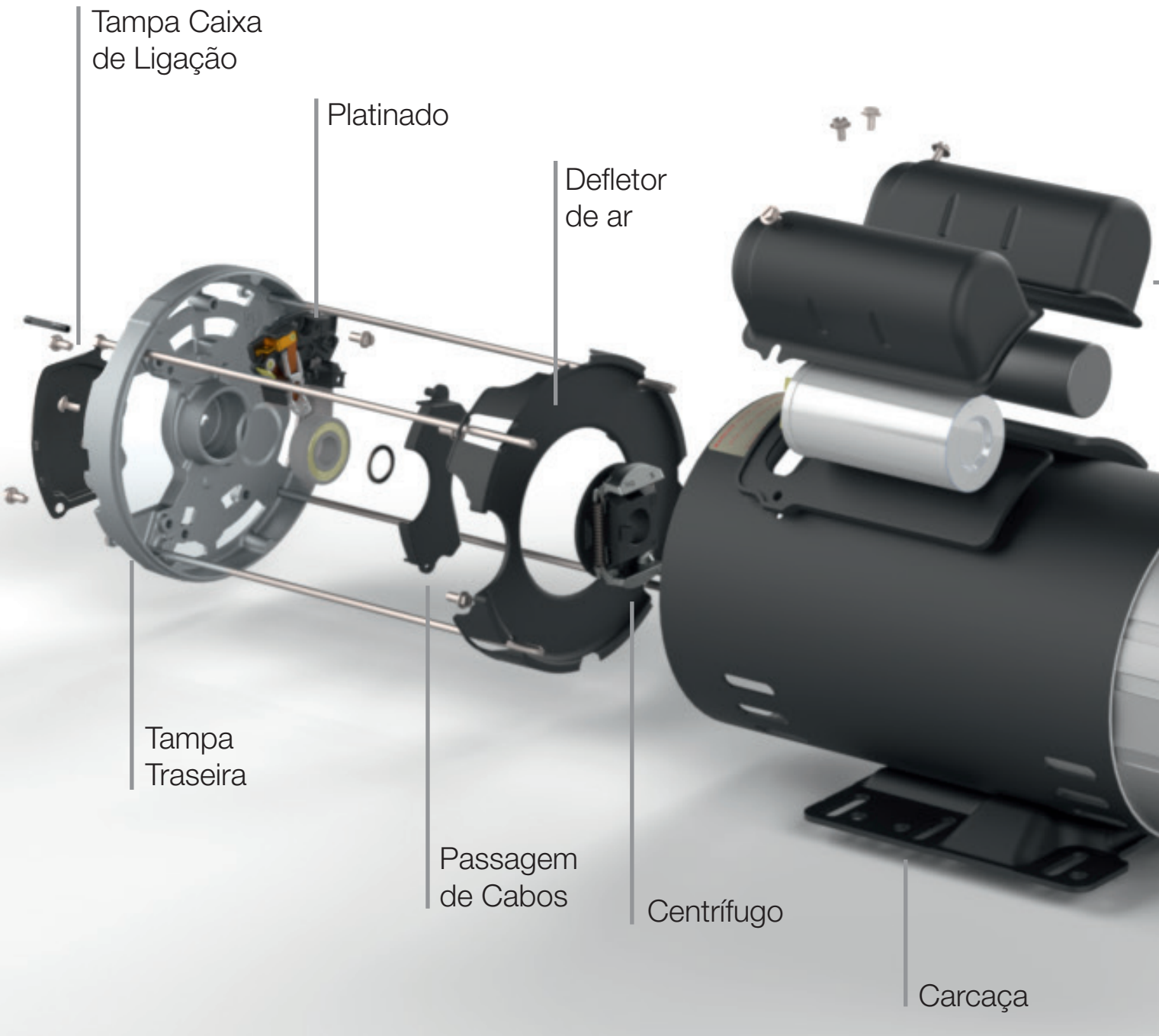

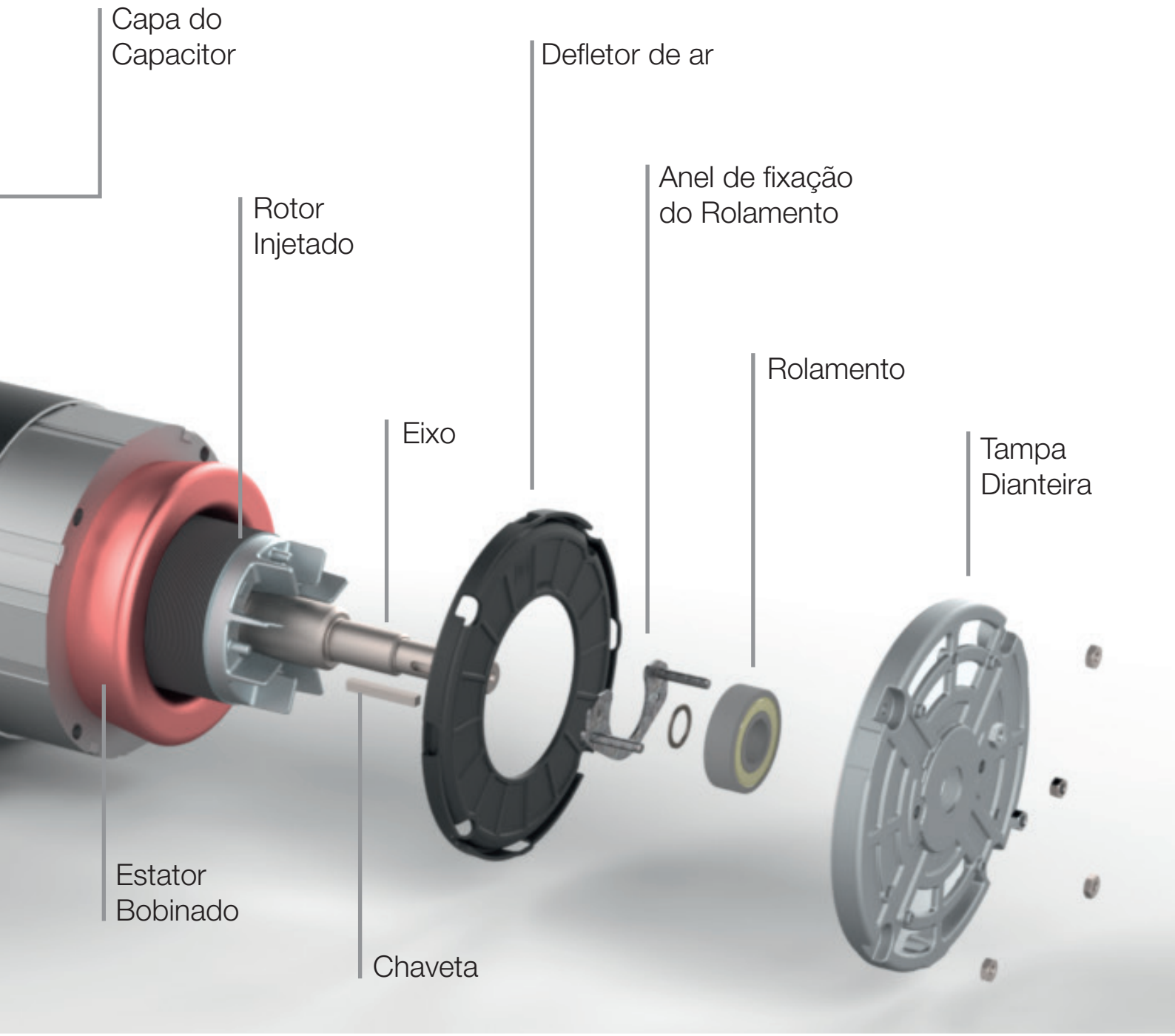

Driving efficiency and sustainability

Dados Elétricos

Carcaça 36/42/48/56 - Jet Pump - Capacitor permanente - 60Hz

Motores Monofásicos

Potência		Carcaça	Conjugado Nominal (kgfm)	Corrente com Rotor Bloqueado (Ip/In)		Conjugado de Partida (Cp/Cn)		Conjugado Máximo (Cmáx/Cn)		Momento de Inércia J (kgm2)	Tempo máximo com rotor bloqueado		Massa (kg)	Fator de Serviço	100 % de Carga							
															RPM		Rendimento (%)		Fator de Potencia (%)		Corrente Nominal	
kW	cv			110/220V	127/254V	110/220V	127/254V	110/220V	127/254V		Quente	Frio			110/220V	127/254V	110/220V	127/254V	110/220V	127/254V	220V	254V
Padrão																						
0,18	0,25	W48	0,05	3,3	3,6	1,0	1,2	3,4	4,0	0,0006	16	35	4,5	1,7	3460	3485	46,0	38,0	0,99	0,97	1,80	1,92
0,25	0,33	W48	0,07	4,6	4,4	0,8	1,0	3,5	4,5	0,0004	15	33	5,2	1,7	3480	3500	54,1	45,7	0,99	0,95	2,12	2,27
0,37	0,5	W48	0,10	4,9	4,6	0,5	0,7	3,0	4,0	0,0005	14	31	5,9	1,6	3470	3500	64,5	53,2	0,95	0,82	2,74	3,34
0,55	0,75	W48	0,15	4,4	4,4	0,4	0,5	2,5	2,8	0,0006	10	22	6,9	1,5	3470	3490	69,0	61,0	0,93	0,83	3,90	4,28
0,75	1	W48	0,21	4,6	4,8	0,4	0,5	2,4	2,9	0,0008	10	22	8,2	1,4	3460	3490	70,0	63,0	0,98	0,88	4,98	5,33
1,1	1,5	W56	0,31	5,1	5,7	0,4	0,6	2,0	2,8	0,0002	10	22	13,2	1,3	3450	3485	73,0	71,5	0,98	0,93	6,99	6,51
1,5	2	W56	0,42	5,6	5,7	0,3	0,4	2,3	3,0	0,0020	8	18	15,1	1,2	3490	3510	77,0	71,5	0,95	0,81	9,32	10,2
2,2	3	W56	0,63	5,2	5,8	0,3	0,4	1,9	2,5	0,0021	8	18	16,0	1,1	3400	3450	79,0	78,0	0,96	0,86	13,2	12,9
2,2	3	56H	0,62	4,5	5,5	0,2	0,3	1,9	2,2	0,0028	6	13	16,3	1,1	3450	3500	81,0	80,0	0,99	0,96	12,5	11
Opcionais																						
0,18	0,25	42	0,05	3,3	3,6	1,0	1,2	3,4	4,0	0,0006	16	35	4,5	1,7	3460	3485	46,0	38,0	0,99	0,97	1,80	1,92
0,18	0,25	2W56	0,05	3,3	3,6	1,0	1,2	3,4	4,0	0,0006	16	35	4,5	1,7	3460	3485	46,0	38,0	0,99	0,97	1,80	1,92
0,25	0,33	42	0,07	4,6	4,4	0,8	1,0	3,5	4,5	0,0004	15	33	5,2	1,7	3480	3500	54,1	45,7	0,99	0,95	2,12	2,27
0,25	0,33	2W56	0,07	4,6	4,4	0,8	1,0	3,5	4,5	0,0004	15	33	5,2	1,7	3480	3500	54,1	45,7	0,99	0,95	2,12	2,27
0,37	0,5	42	0,10	4,9	4,6	0,5	0,7	3,0	4,0	0,0005	14	31	5,9	1,6	3470	3500	64,5	53,2	0,95	0,82	2,74	3,34
0,37	0,5	2W56	0,10	4,9	4,6	0,5	0,7	3,0	4,0	0,0005	14	31	5,9	1,6	3470	3500	64,5	53,2	0,95	0,82	2,74	3,34
0,37	0,5	48	0,10	5,0	5,0	0,5	0,7	3,0	3,9	0,0001	10	22	7,9	1,6	3470	3500	62,0	53,0	0,96	0,80	2,83	3,44
0,37	0,5	W56	0,10	5,0	5,0	0,5	0,7	3,0	3,9	0,0001	10	22	8,1	1,6	3470	3500	62,0	53,0	0,96	0,80	2,83	3,44
0,55	0,75	42	0,15	4,4	4,4	0,4	0,5	2,5	2,8	0,0006	10	22	6,9	1,5	3470	3490	69,0	61,0	0,93	0,83	3,90	4,28
0,55	0,75	48	0,15	5,4	5,0	0,5	0,7	2,6	3,0	0,0001	10	22	8,9	1,5	3460	3490	67,0	58,5	0,96	0,85	3,89	4,35
0,55	0,75	2W56	0,15	4,4	4,4	0,4	0,5	2,5	2,8	0,0006	10	22	6,9	1,5	3470	3490	69,0	61,0	0,93	0,83	3,90	4,28
0,55	0,75	W56	0,15	5,4	5,0	0,5	0,7	2,6	3,0	0,0001	10	22	9,2	1,5	3460	3490	67,0	58,5	0,96	0,85	3,89	4,35
0,75	1	42	0,21	4,6	4,8	0,4	0,5	2,4	2,9	0,0008	10	22	8,2	1,4	3460	3490	70,0	63,0	0,98	0,88	4,97	5,33
0,75	1	48	0,21	5,5	5,5	0,4	0,6	2,6	3,0	0,0014	10	22	10,4	1,4	3470	3500	69,5	62,0	0,99	0,89	4,95	5,35
0,75	1	2W56	0,21	4,6	4,8	0,4	0,5	2,4	2,9	0,0008	10	22	8,2	1,4	3460	3490	70,0	63,0	0,98	0,88	4,97	5,33
0,75	1	W56	0,21	5,5	5,5	0,4	0,6	2,6	3,0	0,0014	10	22	10,9	1,4	3470	3500	69,5	62,0	0,99	0,89	4,95	5,35
1,1	1,5	48	0,31	5,1	5,7	0,4	0,6	2,0	2,8	0,0002	10	22	13,0	1,3	3450	3485	73,0	71,5	0,98	0,93	6,99	6,51
1,5	2	48	0,42	5,6	5,7	0,3	0,4	2,3	3,0	0,0020	8	18	14,9	1,2	3490	3510	77,0	71,5	0,95	0,81	9,32	10,2
2,2	3	48	0,63	5,2	5,8	0,3	0,4	1,9	2,5	0,0021	8	18	15,7	1,1	3400	3450	79,0	78,0	0,96	0,86	13,2	12,9
2,2	3	56	0,62	4,5	5,5	0,2	0,3	1,9	2,2	0,0028	6	13	16,2	1,1	3450	3500	81,0	80,0	0,99	0,96	12,5	11

Nota: Os dados elétricos são iguais para todas as montagens dimensionais.

Motores Monofásicos para Ambiente 70°C - Dupla tensão

Potência		Carcaça	Conjugado Nominal (kgfm)	Corrente com Rotor Bloqueado (Ip/In)		Conjugado de Partida (Cp/Cn)		Conjugado Máximo (Cmáx/Cn)		Momento de Inércia J (kgm2)	Tempo máximo com rotor bloqueado		Massa (kg)	Fator de Serviço	100 % de Carga							
															RPM		Rendimento (%)		Fator de Potencia (%)		Corrente Nominal	
kW	cv			110/220V	127/254V	110/220V	127/254V	110/220V	127/254V		Quente	Frio			110/220V	127/254V	110/220V	127/254V	110/220V	127/254V	220V	254V
Padrão																						
0,18	0,25	W48	0,05	3,3	3,6	1,0	1,2	1,0	4,0	0,0006	16	35	4,5	1,7	3460	3485	46,0	38,0	0,99	0,97	1,8	1,92
0,25	0,33	W48	0,07	4,6	4,4	0,8	1,00	0,8	4,5	0,0004	15	33	5,2	1,7	3480	3500	54,1	45,7	0,99	0,95	2,12	2,27
0,37	0,5	W48	0,10	4,9	4,6	0,5	0,70	0,5	4,0	0,0005	14	31	5,9	1,6	3470	3500	64,5	53,2	0,95	0,82	2,74	3,34
0,55	0,75	W48	0,15	4,2	6,5	0,3	0,55	0,4	2,8	0,0007	12	26	7,3	1,5	3470	3490	69,0	62,0	0,98	0,89	3,7	3,94
0,75	1	W48	0,21	6,4	6,4	0,3	0,45	0,4	3,0	0,0009	10	22	9,3	1,4	3460	3500	74,0	68,0	0,98	0,93	4,61	4,58
Opcional																						
0,18	0,25	42	0,05	3,3	3,6	1,0	1,2	3,4	4,0	0,0006	16	35	4,5	1,7	3460	3485	46,0	38,0	0,99	0,97	1,8	1,92
0,18	0,25	2W56	0,05	3,3	3,6	1,0	1,2	3,4	4,0	0,0006	16	35	4,5	1,7	3460	3485	46,0	38,0	0,99	0,97	1,8	1,92
0,25	0,33	42	0,07	4,6	4,4	0,8	1,0	3,5	4,5	0,0004	15	33	5,2	1,7	3480	3500	54,1	45,7	0,99	0,95	2,12	2,27
0,25	0,33	2W56	0,07	4,6	4,4	0,8	1,0	3,5	4,5	0,0004	15	33	5,2	1,7	3480	3500	54,1	45,7	0,99	0,95	2,12	2,27
0,37	0,5	42	0,10	4,9	4,6	0,5	0,7	3,0	4,0	0,0005	14	31	5,9	1,6	3470	3500	64,5	53,2	0,95	0,82	2,74	3,34
0,37	0,5	2W56	0,10	4,9	4,6	0,5	0,7	3,0	4,0	0,0005	14	31	5,9	1,6	3470	3500	64,5	53,2	0,95	0,82	2,74	3,34
0,55	0,75	42	0,15	4,2	6,5	0,3	0,5	2,5	2,8	0,0007	12	26	7,3	1,5	3470	3490	69,0	62,0	0,98	0,89	3,7	3,94
0,55	0,75	2W56	0,15	4,2	6,5	0,3	0,5	2,5	2,8	0,0007	12	26	7,3	1,5	3470	3490	69,0	62,0	0,98	0,89	3,7	3,94
0,75	1	42	0,21	6,4	6,4	0,3	0,4	2,2	3,0	0,0009	10	22	9,3	1,4	3460	3500	74,0	68,0	0,98	0,93	4,61	4,58
0,75	1	2W56	0,21	6,4	6,4	0,3	0,4	2,2	3,0	0,0009	10	22	9,3	1,4	3460	3500	74,0	68,0	0,98	0,93	4,61	4,58

Nota: Os dados elétricos são iguais para todas as montagens dimensionais.

Motores Monofásicos para Ambiente 70°C - Tensão Única.

Potência		Carcaça	Conjugado Nominal (kgfm)	Corrente com Rotor Bloqueado (Ip/In)		Conjugado de Partida (Cp/Cn)		Conjugado Máximo (Cmáx/Cn)		Momento de Inércia J (kgm²)	Tempo máximo com rotor bloqueado		Massa (kg)	Fator de Serviço	100 % de Carga							
															RPM		Rendimento (%)		Fator de Potencia (%)		Corrente Nominal	
kW	cv			220V	127V	220V	127V	220V	127V		Quente	Frio			220V	127V	220V	127V	220V	127V	220V	127V
Padrão																						
0,12	0.16	36	0,03	3,0	3,0	1,0	1,0	2,6	2,6	0.00011	17	37	3,1	1.75	3450	3450	43	43	0,96	0,96	1,32	2,29
0,18	0.25	36	0,05	4,2	4,2	0,8	0,8	2,6	2,6	0.00014	16	35	3,7	1.75	3480	3480	56	56	0,95	0,95	1,54	2,66
0,25	0.33	36	0,07	4,5	4,5	0,6	0,6	2,6	2,6	0.00018	15	33	4,3	1.75	3480	3480	60	60	0,87	0,87	2,18	3,77
0,37	0.50	36	0,10	4,4	4,4	0,5	0,5	2,0	2,0	0.00019	14	31	4,5	1.3	3435	3435	67	67	0,91	0,91	2,76	4,78
Opcional																						
0,12	0.16	2W48	0,03	3,0	3,0	1,0	1,0	2,6	2,6	0.00011	17	37	3,4	1.75	3450	3450	43	43	0,96	0,96	1,32	2,29
0,18	0.25	2W48	0,05	4,2	4,2	0,8	0,8	2,6	2,6	0.00014	16	35	4,0	1.75	3480	3480	56	56	0,95	0,95	1,54	2,66
0,25	0.33	2W48	0,07	4,5	4,5	0,6	0,6	2,6	2,6	0.00018	15	33	4,6	1.75	3480	3480	60	60	0,87	0,87	2,18	3,77
0,37	0.50	2W48	0,10	4,4	4,4	0,5	0,5	2,0	2,0	0.00019	14	31	4,8	1.3	3435	3435	67	67	0,91	0,91	2,76	4,78

Motores Monofásico para Ambiente 70°C - Tensão Única e Baixo SF

Potência		Carcaça	Conjugado Nominal (kgfm)	Corrente com Rotor Bloqueado (Ip/In)		Conjugado de Partida (Cp/Cn)		Conjugado Máximo (Cmáx/Cn)		Momento de Inércia J (kgm²)	Tempo máximo com rotor bloqueado		Massa (kg)	Fator de Serviço	100 % de Carga							
															RPM		Rendimento (%)		Fator de Potencia (%)		Corrente Nominal	
kW	cv			220V	127V	220V	127V	220V	127V		Quente	Frio			220V	127V	220V	127V	220V	127V	220V	127V
Padrão																						
0,12	0.16	36	0,03	2,4	2,4	1,0	1,0	2,2	2,2	0.00009	17	37	2,9	1.0	3410	3410	42	42	0,94	0,94	1,38	2,39
0,18	0.25	36	0,05	2,5	2,5	0,7	0,7	1,6	1,6	0.00012	17	37	3,3	1.0	3370	3370	57	57	0,94	0,94	1,53	2,65
0,25	0.33	36	0,07	3,3	3,3	0,5	0,5	1,6	1,6	0.00014	15	33	3,7	1.0	3370	3370	65	65	0,97	0,97	1,80	3,12
0,37	0.50	36	0,11	3,4	3,4	0,4	0,4	1,6	1,6	0.00017	11	24	4,1	1.0	3390	3390	68	68	0,96	0,96	2,58	4,46
Opcional																						
0,12	0.16	2W48	0,03	2,4	2,4	1,0	1,0	2,2	2,2	0.00009	17	37	3,2	1.0	3410	3410	42	42	0,94	0,94	1,38	2,39
0,18	0.25	2W48	0,05	2,5	2,5	0,7	0,7	1,6	1,6	0.00012	17	37	3,6	1.0	3370	3370	57	57	0,94	0,94	1,53	2,65
0,25	0.33	2W48	0,07	3,3	3,3	0,5	0,5	1,6	1,6	0.00014	15	33	4,0	1.0	3370	3370	65	65	0,97	0,97	1,80	3,12
0,37	0.50	2W48	0,11	3,4	3,4	0,4	0,4	1,6	1,6	0.00017	11	24	4,4	1.0	3390	3390	68	68	0,96	0,96	2,58	4,46

Nota: Os dados elétricos são iguais para todas as montagens dimensionais.

Motores Trifásicos

Potência		Carcaça	Conjugado Nominal (kgfm)	Corrente com Rotor Bloqueado (Ip/In)	Conjugado de Partida (Cp/Cn)	Conjugado Máximo (Cmáx/Cn)	Momento de Inércia J (kgm²)	Tempo máximo com rotor bloqueado		Massa (kg)	Fator de Serviço	380 V							
												RPM	% de Carga						Corrente nominal In (A)
													Rendimento			Fator de Potência			
kW	cv							Quente	Frio				50	75	100	50	75	100	
Padrão																			
0,12	0,16	W48	0,03	5,1	2,1	2,6	0,0002	30	66	3,6	1,75	3465	48,0	57,0	62,0	0,50	0,61	0,72	0,40
0,18	0,25	56	0,05	6,1	2,6	3,0	0,0006	30	66	6,4	1,75	3455	54,5	62,0	65,6	0,57	0,67	0,77	0,54
0,25	0,33	56	0,07	6,4	2,5	2,9	0,0007	30	66	6,9	1,75	3465	59,5	66,5	69,5	0,58	0,69	0,76	0,71
0,37	0,5	56	0,10	6,6	2,5	2,8	0,0008	30	66	7,5	1,60	3460	66,0	72,0	73,4	0,60	0,71	0,79	0,96
0,55	0,75	56	0,15	6,0	2,6	2,9	0,0009	30	66	8,0	1,50	3460	69,0	74,5	76,8	0,62	0,74	0,81	1,34
0,75	1	56	0,21	7,7	2,8	3,4	0,0013	25	55	9,9	1,40	3470	75,0	79,0	80,5	0,63	0,75	0,81	1,75
1,1	1,5	56H	0,31	7,0	2,8	3,0	0,0017	20	44	12,4	1,30	3465	79,0	83,0	84,0	0,70	0,81	0,87	2,29
1,5	2	56H	0,42	8,0	3,3	3,4	0,0021	15	33	14,1	1,20	3475	84,0	85,0	85,5	0,69	0,81	0,88	3,03
2,2	3	56H	0,62	7,6	3,3	2,9	0,0025	13	29	16,5	1,15	3450	85,5	86,0	86,5	0,71	0,82	0,89	4,34
3	4	56H	0,84	8,5	5,1	4,4	0,0028	17	37	17,7	1,15	3470	87,0	88,0	88,5	0,64	0,76	0,85	6,06
3,7	5	56H	1,05	7,9	4,5	3,8	0,0030	15	33	18,9	1,15	3430	87,0	88,0	88,5	0,66	0,78	0,85	7,47
Opcionais																			
0,12	0,16	42	0,03	5,1	2,1	2,6	0,0002	30	66	3,6	1,75	3465	48,0	57,0	62,0	0,50	0,61	0,72	0,40
0,12	0,16	2W56	0,03	5,1	2,1	2,6	0,0002	30	66	3,6	1,75	3465	48,0	57,0	62,0	0,50	0,61	0,72	0,40
0,18	0,25	42	0,05	6,5	2,7	3,2	0,0003	37	81	3,9	1,75	3485	57,0	65,0	65,6	0,49	0,61	0,72	0,57
0,18	0,25	W48	0,05	6,5	2,7	3,2	0,0003	37	81	3,9	1,75	3485	57,0	65,0	65,6	0,49	0,61	0,72	0,57
0,18	0,25	2W56	0,05	6,5	2,7	3,2	0,0003	37	81	3,9	1,75	3485	57,0	65,0	65,6	0,49	0,61	0,72	0,57
0,25	0,33	42	0,07	6,5	2,5	3,0	0,0003	30	66	4,0	1,75	3475	63,0	70,0	69,5	0,53	0,66	0,73	0,74
0,25	0,33	W48	0,07	6,5	2,5	3,0	0,0003	30	66	4,0	1,75	3475	63,0	70,0	69,5	0,53	0,66	0,73	0,74
0,25	0,33	2W56	0,07	6,5	2,5	3,0	0,0003	30	66	4,0	1,75	3475	63,0	70,0	69,5	0,53	0,66	0,73	0,74
0,37	0,5	42	0,10	6,5	2,4	3,5	0,0004	28	62	4,2	1,60	3440	68,0	72,0	73,4	0,55	0,66	0,77	0,99
0,37	0,5	W48	0,10	6,5	2,4	3,5	0,0004	28	62	4,2	1,60	3440	68,0	72,0	73,4	0,55	0,66	0,77	0,99
0,37	0,5	2W56	0,10	6,5	2,4	3,5	0,0004	28	62	4,2	1,60	3440	68,0	72,0	73,4	0,55	0,66	0,77	0,99
0,55	0,75	42	0,15	7,2	3,0	3,1	0,0005	18	40	6,0	1,50	3465	71,0	76,0	76,8	0,56	0,69	0,77	1,41
0,55	0,75	W48	0,15	7,2	3,0	3,1	0,0005	18	40	6,0	1,50	3465	71,0	76,0	76,8	0,56	0,69	0,77	1,41
0,55	0,75	2W56	0,15	7,2	3,0	3,1	0,0005	18	40	6,0	1,50	3465	71,0	76,0	76,8	0,56	0,69	0,77	1,41
0,75	1	42	0,21	7,7	3,2	3,3	0,0007	16	35	7,2	1,40	3460	76,5	79,5	80,5	0,63	0,75	0,79	1,79
0,75	1	W48	0,21	7,7	3,2	3,3	0,0007	16	35	7,2	1,40	3460	76,5	79,5	80,5	0,63	0,75	0,79	1,79
0,75	1	2W56	0,21	7,7	3,2	3,3	0,0007	16	35	7,2	1,40	3460	76,5	79,5	80,5	0,63	0,75	0,79	1,79
0,75	1	56H	0,21	7,7	2,8	3,4	0,0013	25	55	10,0	1,40	3470	75,0	79,0	80,5	0,63	0,75	0,81	1,75
1,1	1,5	42	0,31	8,0	3,8	3,8	0,0010	12	26	9,7	1,30	3455	81,0	84,0	84,0	0,57	0,70	0,79	2,52
1,1	1,5	W48	0,31	8,0	3,8	3,8	0,0010	12	26	9,7	1,30	3455	81,0	84,0	84,0	0,57	0,70	0,79	2,52
1,1	1,5	2W56	0,31	8,0	3,8	3,8	0,0010	12	26	9,7	1,30	3455	81,0	84,0	84,0	0,57	0,70	0,79	2,52
1,1	1,5	56	0,31	7,0	2,8	3,0	0,0017	20	44	12,3	1,30	3465	79,0	83,0	84,0	0,70	0,81	0,87	2,29
1,5	2	56	0,42	8,0	3,3	3,4	0,0021	15	33	14,0	1,20	3475	84,0	85,0	85,5	0,69	0,81	0,88	3,03
2,2	3	56	0,62	7,6	3,3	2,9	0,0025	13	29	16,3	1,15	3450	85,5	86,0	86,5	0,71	0,82	0,89	4,34
3	4	56	0,84	8,5	5,1	4,4	0,0028	17	37	17,5	1,15	3470	87,0	88,0	88,5	0,64	0,76	0,85	6,06
3,7	5	56	1,05	7,9	4,5	3,8	0,0030	15	33	18,7	1,15	3430	87,0	88,0	88,5	0,66	0,78	0,85	7,47

Nota: Os dados elétricos são iguais para todas as montagens dimensionais.

Linha Geral - Carcaça 48/56 - 60Hz

Motores Monofásicos

Potência		Carcaça	Conjugado Nominal (kgfm)	Corrente com Rotor Bloqueado (Ip/In)		Conjugado de Partida (Cp/Cn)		Conjugado Máximo (Cmáx/Cn)		Momento de Inércia J (kgm²)	Tempo máximo com rotor bloqueado		Massa (kg)	Fator de Serviço	100 % de Carga							
															RPM		Rendimento (%)		Fator de Potencia (%)		Corrente Nominal	
kW	cv			110/220V	127/254V	110/220V	127/254V	110/220V	127/254V		Quente	Frio			110/220V	127/254V	110/220V	127/254V	110/220V	127/254V	220V	254V
II Polos																						
0,09	0,12	48	0,03	4,6	4,2	3,5	3,8	3,0	3,6	0,0005	6	13	5,7	1,4	3470	3490	43,8	38,0	0,64	0,53	1,46	1,76
0,09	0,12	W56	0,03	4,6	4,2	3,5	3,8	3,0	3,6	0,0005	6	13	6,0	1,4	3470	3490	43,8	38,0	0,64	0,53	1,46	1,76
0,12	0,16	48	0,03	4,6	4,2	3,5	3,8	2,8	3,4	0,0005	6	13	5,8	1,35	3470	3490	49,0	42,5	0,66	0,54	1,69	2,06
0,12	0,16	W56	0,03	4,6	4,2	3,5	3,8	2,8	3,4	0,0005	6	13	6,1	1,35	3470	3490	49,0	42,5	0,66	0,54	1,69	2,06
0,18	0,25	48	0,05	4,7	4,0	3,5	3,8	2,8	3,4	0,0006	6	13	6,3	1,35	3470	3490	52,5	43,2	0,66	0,51	2,36	3,22
0,18	0,25	W56	0,05	4,7	4,0	3,5	3,8	2,8	3,4	0,0006	6	13	6,6	1,35	3470	3490	52,5	43,2	0,66	0,51	2,36	3,22
0,25	0,33	48	0,07	5,0	4,4	3,3	3,6	2,8	3,4	0,0008	6	13	7,2	1,35	3470	3490	58,0	50,0	0,69	0,54	2,84	3,65
0,25	0,33	W56	0,07	5,0	4,4	3,3	3,6	2,8	3,4	0,0008	6	13	7,5	1,35	3470	3490	58,0	50,0	0,69	0,54	2,84	3,65
0,37	0,5	48	0,1	5,2	5,0	2,7	2,7	2,7	3,3	0,0011	6	13	8,7	1,25	3470	3490	64,0	58,5	0,70	0,57	3,75	4,37
0,37	0,5	W56	0,1	5,2	5,0	2,7	2,7	2,7	3,3	0,0011	6	13	9,0	1,25	3470	3490	64,0	58,5	0,70	0,57	3,75	4,37
0,55	0,75	56	0,15	5,8	5,6	2,6	3,0	2,8	3,3	0,0014	6	13	10,5	1,25	3500	3520	69,0	62,9	0,69	0,56	5,25	6,15
0,55	0,75	56H	0,15	5,8	5,6	2,6	3,0	2,8	3,3	0,0014	6	13	10,7	1,25	3500	3520	69,0	62,9	0,69	0,56	5,25	6,15
0,75	1	56	0,21	6,2	6,0	2,6	3,0	3,0	3,5	0,0017	6	13	12,5	1,25	3520	3540	70,0	63,5	0,70	0,56	6,96	8,3
0,75	1	56H	0,21	6,2	6,0	2,6	3,0	3,0	3,5	0,0017	6	13	12,6	1,25	3520	3540	70,0	63,5	0,70	0,56	6,96	8,3
1,1	1,5	56	0,3	7,2	7,0	2,4	2,8	2,8	3,3	0,002	6	13	13,7	1,15	3520	3540	78,4	73,0	0,89	0,71	7,17	8,36
1,1	1,5	56H	0,3	7,2	7,0	2,4	2,8	2,8	3,3	0,002	6	13	13,8	1,15	3520	3540	78,4	73,0	0,89	0,71	7,17	8,36
1,5	2	56	0,41	7,8	7,5	2,2	2,6	3,0	3,4	0,0025	6	13	17,3	1,15	3530	3550	80,5	75,5	0,89	0,7	9,52	11,2
1,5	2	56H	0,41	7,8	7,5	2,2	2,6	3,0	3,4	0,0025	6	13	17,4	1,15	3530	3550	80,5	75,5	0,89	0,7	9,52	11,2
2,2	3	56	0,61	7,5	7,2	2,0	2,5	2,6	3,0	0,003	6	13	19,6	1,15	3510	3530	82,0	79,0	0,91	0,76	13,4	14,4
2,2	3	56H	0,61	7,5	7,2	2,0	2,5	2,6	3,0	0,003	6	13	19,8	1,15	3510	3530	82,0	79,0	0,91	0,76	13,4	14,4
IV Polos																						
0,09	0,12	48	0,05	4,2	4,2	3,2	4,2	3,3	4,0	0,001	6	13	5,7	1,4	1750	1760	43,0	43,0	0,50	0,5	1,9	1,9
0,09	0,12	W56	0,05	4,2	4,2	3,2	4,2	3,3	4,0	0,001	6	13	6	1,4	1750	1760	43,0	43,0	0,50	0,5	1,9	1,9
0,12	0,16	48	0,07	5,0	4,5	3,2	4,2	3,3	4,0	0,0013	6	13	6,5	1,35	1750	1760	43,5	43,5	0,55	0,55	2,28	2,28
0,12	0,16	W56	0,07	5,0	4,5	3,2	4,2	3,3	4,0	0,0013	6	13	6,8	1,35	1750	1760	43,5	43,5	0,55	0,55	2,28	2,28
0,18	0,25	48	0,1	4,5	4,5	2,8	3,6	2,8	3,5	0,0017	6	13	7,6	1,35	1750	1760	52,5	52,5	0,54	0,54	2,89	2,89
0,18	0,25	W56	0,1	4,5	4,5	2,8	3,6	2,8	3,5	0,0017	6	13	7,9	1,35	1750	1760	52,5	52,5	0,54	0,54	2,89	2,89
0,25	0,33	48	0,14	5,0	5,0	3,0	4,0	2,8	3,5	0,002	6	13	8,6	1,35	1750	1760	57,0	57,0	0,54	0,54	3,69	3,69
0,25	0,33	W56	0,14	5,0	5,0	3,0	4,0	2,8	3,5	0,002	6	13	8,9	1,35	1750	1760	57,0	57,0	0,54	0,54	3,69	3,69
0,37	0,5	48	0,21	5,0	5,0	3,0	4,0	2,6	3,1	0,0025	6	13	9,7	1,25	1740	1750	59,5	59,5	0,59	0,59	4,79	4,79
0,37	0,5	W56	0,21	5,0	5,0	3,0	4,0	2,6	3,1	0,0025	6	13	10	1,25	1740	1750	59,5	59,5	0,59	0,59	4,79	4,79
0,55	0,75	56	0,31	5,0	5,8	2,5	3,2	2,5	3,1	0,0056	6	13	12,2	1,25	1730	1745	65,5	65,5	0,65	0,65	5,87	5,87
0,55	0,75	56H	0,31	5,0	5,8	2,5	3,2	2,5	3,1	0,0056	6	13	12,3	1,25	1730	1745	65,5	65,5	0,65	0,65	5,87	5,87
0,75	1	56	0,42	5,0	5,8	2,5	3,2	2,5	3,1	0,0064	6	13	13,5	1,15	1730	1745	63,5	63,5	0,66	0,66	8,13	8,13
0,75	1	56H	0,42	5,0	5,8	2,5	3,2	2,5	3,1	0,0064	6	13	13,6	1,15	1730	1745	63,5	63,5	0,66	0,66	8,13	8,13
1,1	1,5	56	0,62	6,0	6,2	2,6	3,2	2,5	3,1	0,0082	6	13	16,7	1,15	1730	1745	73,2	73,2	0,79	0,79	8,65	8,65
1,1	1,5	56H	0,62	6,0	6,2	2,6	3,2	2,5	3,1	0,0082	6	13	16,8	1,15	1730	1745	73,2	73,2	0,79	0,79	8,65	8,65
1,5	2	56	0,84	5,6	5,8	2,3	2,6	2,3	3,0	0,0096	6	13	19,2	1,0	1730	1745	74,5	74,5	0,78	0,78	11,7	11,7
1,5	2	56H	0,84	5,6	5,8	2,3	2,6	2,3	3,0	0,0096	6	13	19,3	1,0	1730	1745	74,5	74,5	0,78	0,78	11,7	11,7
2,2	3	56	1,25	5,4	6,0	2,1	2,4	2,3	2,6	0,0096	6	13	20,5	1,0	1720	1730	78,5	78,5	0,84	0,84	15,2	15,2
2,2	3	56H	1,25	5,4	6,0	2,1	2,4	2,3	2,6	0,0096	6	13	20,6	1,0	1720	1730	78,5	78,5	0,84	0,84	15,2	15,2

Linha Geral - Carcaça 48/56 - 60Hz

Motores Trifásicos

Potência		Carcaça	Conjugado Nominal (kgfm)	Corrente com Rotor Bloqueado (Ip/In)	Conjugado de Partida (Cp/Cn)	Conjugado Máximo (Cmáx/Cn)	Momento de Inércia J (kgm²)	Tempo máximo com rotor bloqueado		Massa (kg)	Fator de Serviço	380 V							
												RPM	% de Carga						Corrente nominal In (A)
													Rendimento			Fator de Potência			
kW	cv							Quente	Frio				50	75	100	50	75	100	
II Polos																			
0,18	0,25	48	0,05	5,8	2,5	3,0	0,0005	29	64	5,7	1,35	3460	55,0	64,0	65,6	0,53	0,65	0,74	0,56
0,18	0,25	W56	0,05	5,8	2,5	3,0	0,0005	29	64	6,0	1,35	3460	55,0	64,0	65,6	0,53	0,65	0,74	0,56
0,18	0,25	56	0,05	6,1	2,6	3,0	0,0006	30	66	6,4	1,75	3455	54,5	62,0	65,6	0,57	0,67	0,77	0,54
0,25	0,33	48	0,07	5,9	2,7	3,0	0,0005	25	55	5,7	1,35	3450	59,5	68,0	69,5	0,53	0,66	0,75	0,73
0,25	0,33	W56	0,07	5,9	2,7	3,0	0,0005	25	55	6,0	1,35	3450	59,5	68,0	69,5	0,53	0,66	0,75	0,73
0,25	0,33	56	0,07	6,4	2,5	2,9	0,0007	30	66	6,9	1,75	3465	59,5	66,5	69,5	0,58	0,69	0,76	0,72
0,37	0,5	48	0,1	6,5	3,2	3,5	0,0005	27	59	5,8	1,25	3440	68,0	74,0	73,4	0,54	0,67	0,76	1,01
0,37	0,5	W56	0,1	6,5	3,2	3,5	0,0005	27	59	6,1	1,25	3440	68,0	74,0	73,4	0,54	0,67	0,76	1,01
0,37	0,5	56	0,1	6,6	2,5	2,8	0,0008	30	66	7,5	1,6	3460	66,0	72,0	73,4	0,6	0,71	0,79	0,97
0,55	0,75	48	0,16	6,9	3,0	3,3	0,0007	15	33	6,9	1,25	3430	72,0	75,5	76,8	0,6	0,73	0,82	1,33
0,55	0,75	W56	0,16	6,9	3,0	3,3	0,0007	15	33	7,3	1,25	3430	72,0	75,5	76,8	0,6	0,73	0,82	1,33
0,55	0,75	56	0,15	6,0	2,6	2,9	0,0009	30	66	8,0	1,5	3460	69,0	74,5	76,8	0,62	0,74	0,81	1,34
0,75	1	48	0,21	7,0	3,3	3,2	0,0009	20	44	8,1	1,25	3440	76,0	80,0	80,5	0,63	0,76	0,83	1,71
0,75	1	W56	0,21	7,0	3,3	3,2	0,0009	20	44	8,4	1,25	3440	76,0	80,0	80,5	0,63	0,76	0,83	1,71
0,75	1	56	0,21	7,7	2,8	3,4	0,0013	25	55	9,9	1,4	3470	75,0	79,0	80,5	0,63	0,75	0,81	1,75
0,75	1	56H	0,21	7,7	2,8	3,4	0,0013	25	55	10,0	1,4	3470	75,0	79,0	80,5	0,63	0,75	0,81	1,75
1,1	1,5	48	0,31	8,0	3,3	3,6	0,0012	12	26	10,3	1,15	3420	82,5	84,0	84,0	0,65	0,78	0,85	2,34
1,1	1,5	W56	0,31	8,0	3,3	3,6	0,0012	12	26	10,6	1,15	3420	82,5	84,0	84,0	0,65	0,78	0,85	2,34
1,1	1,5	56	0,31	7,0	2,8	3,0	0,0017	20	44	12,3	1,3	3465	79,0	83,0	84,0	0,7	0,81	0,87	2,29
1,1	1,5	56H	0,31	7,0	2,8	3,0	0,0017	20	44	12,4	1,3	3465	79,0	83,0	84,0	0,7	0,81	0,87	2,29
1,5	2	56	0,42	8,0	3,3	3,4	0,0021	15	33	14,0	1,2	3475	84,0	85,0	85,5	0,69	0,81	0,88	3,03
1,5	2	56H	0,42	8,0	3,3	3,4	0,0021	15	33	14,1	1,2	3475	84,0	85,0	85,5	0,69	0,81	0,88	3,03
2,2	3	56	0,62	7,6	3,3	2,9	0,0025	13	29	16,3	1,15	3450	85,5	86,0	86,5	0,71	0,82	0,89	4,34
2,2	3	56H	0,62	7,6	3,3	2,9	0,0025	13	29	16,5	1,15	3450	85,5	86,0	86,5	0,71	0,82	0,89	4,34
3	4	56	0,84	8,5	5,1	4,4	0,0028	17	37	17,5	1,15	3470	87,0	88,0	88,5	0,64	0,76	0,85	6,06
3	4	56H	0,84	8,5	5,1	4,4	0,0028	17	37	17,7	1,15	3470	87,0	88,0	88,5	0,64	0,76	0,85	6,06
3,7	5	56	1,05	7,9	4,5	3,8	0,003	15	33	18,7	1,15	3430	87,0	88,0	88,5	0,66	0,78	0,85	7,47
3,7	5	56H	1,05	7,9	4,5	3,8	0,003	15	33	18,9	1,15	3430	87,0	88,0	88,5	0,66	0,78	0,85	7,47
IV Polos																			
0,12	0,16	56	0,07	6,8	2,7	3,9	0,0022	64	141	7,2	1,35	1755	53,5	62,0	66,0	0,46	0,57	0,65	0,43
0,18	0,25	48	0,1	5,7	2,5	3,4	0,0012	34	75	6,0	1,35	1740	59,5	68,0	69,5	0,46	0,58	0,67	0,59
0,18	0,25	W56	0,1	5,7	2,5	3,4	0,0012	34	75	6,2	1,35	1740	59,5	68,0	69,5	0,46	0,58	0,67	0,59
0,18	0,25	56	0,1	6,7	2,7	3,7	0,0022	47	103	7,3	1,35	1755	58,0	65,5	69,5	0,46	0,58	0,67	0,59
0,18	0,25	56H	0,1	6,7	2,7	3,7	0,0022	47	103	7,4	1,35	1755	58,0	65,5	69,5	0,46	0,58	0,67	0,59
0,25	0,33	48	0,14	6,4	2,7	3,6	0,0015	26	57	7,1	1,35	1740	64,0	72,0	73,4	0,47	0,59	0,69	0,75
0,25	0,33	W56	0,14	6,4	2,7	3,6	0,0015	26	57	7,4	1,35	1740	64,0	72,0	73,4	0,47	0,59	0,69	0,75
0,25	0,33	56	0,14	7,4	2,7	4,0	0,0027	36	79	8,5	1,35	1755	62,0	69,0	73,4	0,46	0,58	0,67	0,77
0,25	0,33	56H	0,14	7,4	2,7	4,0	0,0027	36	79	8,5	1,35	1755	62,0	69,0	73,4	0,46	0,58	0,67	0,77
0,37	0,5	48	0,21	6,4	2,5	3,2	0,0019	23	51	8,3	1,25	1735	70,0	75,5	78,2	0,53	0,66	0,75	0,96
0,37	0,5	W56	0,21	6,4	2,5	3,2	0,0019	23	51	8,6	1,25	1735	70,0	75,5	78,2	0,53	0,66	0,75	0,96
0,37	0,5	56	0,21	7,8	2,7	3,6	0,0038	32	70	10,7	1,25	1750	69,5	75,0	78,2	0,53	0,66	0,74	0,97
0,37	0,5	56H	0,21	7,8	2,7	3,6	0,0038	32	70	10,8	1,25	1750	69,5	75,0	78,2	0,53	0,66	0,74	0,97
0,55	0,75	56	0,31	8,0	2,7	3,7	0,0044	21	46	12,0	1,25	1750	71,5	76,5	79,0	0,52	0,65	0,74	1,43
0,55	0,75	56H	0,31	8,0	2,7	3,7	0,0044	21	46	12,1	1,25	1750	71,5	76,5	79,0	0,52	0,65	0,74	1,43
0,75	1	56	0,42	7,6	2,8	3,2	0,0036	17	37	11,9	1,0	1760	78,5	82,5	83,5	0,49	0,63	0,72	1,9
0,75	1	56H	0,42	7,6	2,8	3,2	0,0036	17	37	11,9	1,0	1760	78,5	82,5	83,5	0,49	0,63	0,72	1,9
1,1	1,5	56	0,61	8,8	2,9	3,5	0,0055	14	31	15,9	1,15	1760	84,0	85,5	86,5	0,53	0,66	0,76	2,54
1,1	1,5	56H	0,61	8,8	2,9	3,5	0,0055	14	31	16,0	1,15	1760	84,0	85,5	86,5	0,53	0,66	0,76	2,54
1,5	2	56	0,84	7,4	2,4	2,9	0,006	10	22	17,4	1,0	1740	84,0	86,0	86,5	0,59	0,72	0,81	3,25
1,5	2	56H	0,84	7,4	2,4	2,9	0,006	10	22	17,5	1,0	1740	84,0	86,0	86,5	0,59	0,72	0,81	3,25
2,2	3	56	1,24	8,0	3,0	3,1	0,006	18	40	18,1	1,0	1730	87,0	87,0	87,5	0,57	0,7	0,76	5,03
2,2	3	56H	1,24	8	3	3,1	0,006	18	40	18,2	1	1730	87	87	87,5	0,57	0,7	0,76	5,03

Dados Mecânicos *(Dimensões em mm)*

Motores monofásicos e trifásicos forma C

Monofásico - Flange FC-149

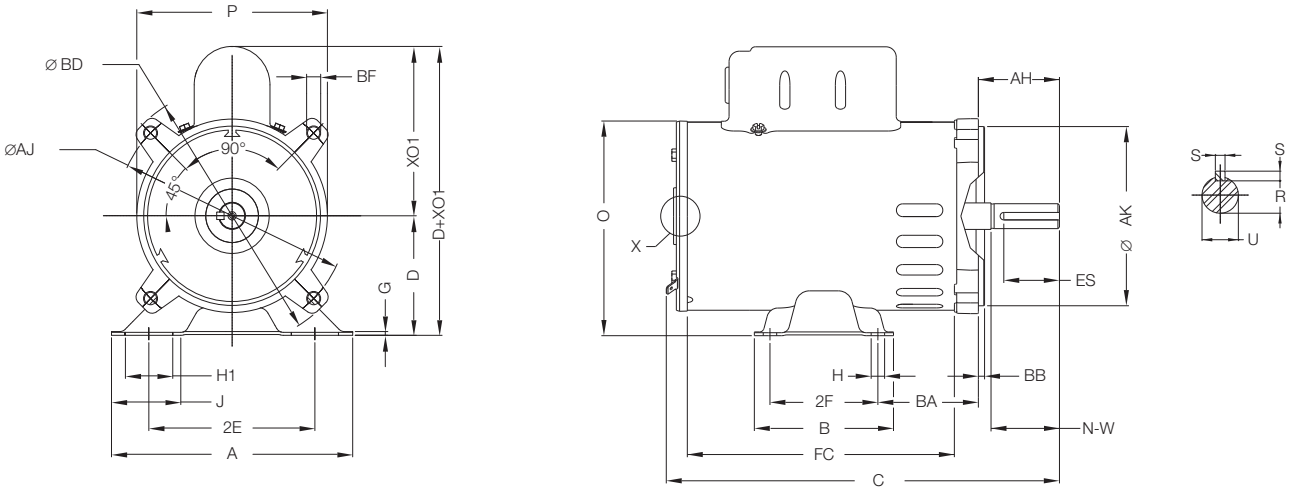

Trifásico - Flange FC-149

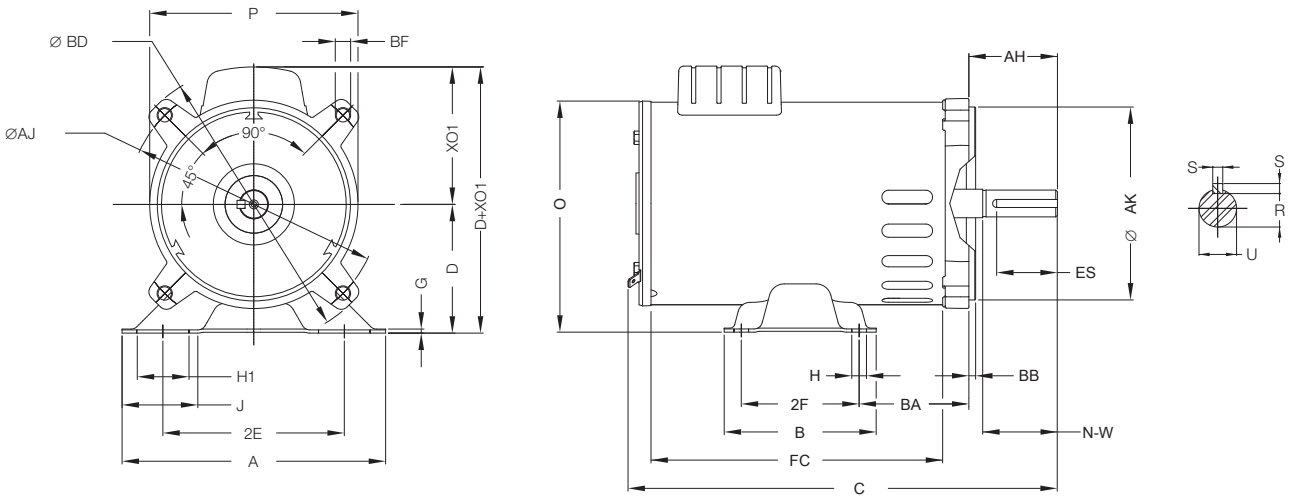

Carcaça	Nº fases	A	2E	J	H1	H	G	D	D+X01	X01	P	0	B	2F	BA	BB	AH
42C*	Monofásico	-	-	-	-	-	-	-	-	108,0	124,3	-	-	-	-	4	52,4
	Trifásico	-	-	-	-	-	-	-	-	81,4	124,3	-	-	-	-		52,4
W48C	Monofásico	156	107,6	44,8	31	8,7	2,4	76,2	184,2	108,0	124,3	136,1	90	69,8	65,0		52,4
	Trifásico	156	107,6	44,8	31	8,7	2,4	76,2	157,6	81,4	124,3	136,1	90	69,8	65,0		52,4
2W56C	Monofásico	166	123,8	40,5	31	8,7	3,5	88,9	196,9	108,0	124,3	148,8	102	76,2	65,0		52,4
	Trifásico	166	123,8	40,5	31	8,7	3,5	88,9	170,3	81,4	124,3	148,8	102	76,2	65,0		52,4

Carcaça	Nº fases	Eixo					Flange				Rolamento	
		ES	N-W	U	R	S	AJ	BD	BF	AK	Dianteiro	Traseiro
42C*	Monofásico	36	47,6	15,875	13,13	4,76	149,2	164	UNC 3/8"-16	114,3	6203	6201
	Trifásico											
W48C	Monofásico											
	Trifásico											
2W56C	Monofásico											
	Trifásico											

** Carcaça não possui pés*
Dados da cota FC e C estão disponíveis a partir da página 21.

Motores monofásicos e trifásicos forma C

Monofásico - Flange FC-149

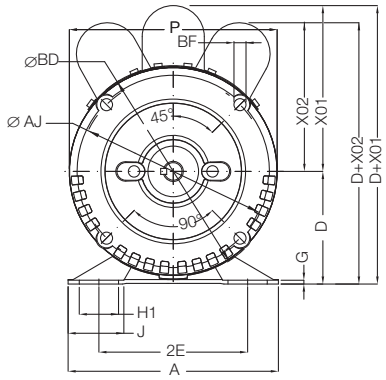

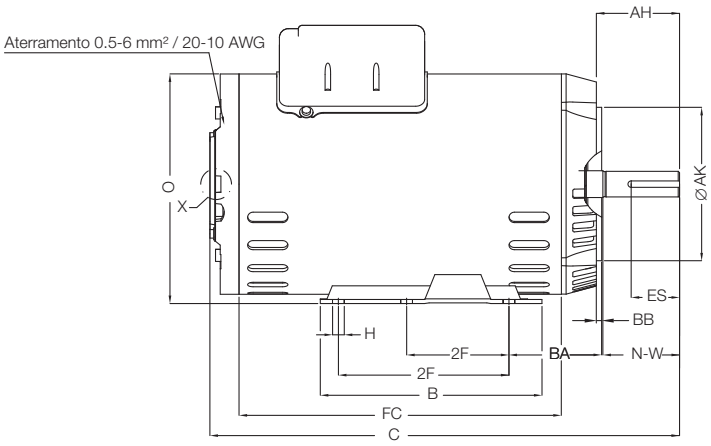

Trifásico - Flange FC-149

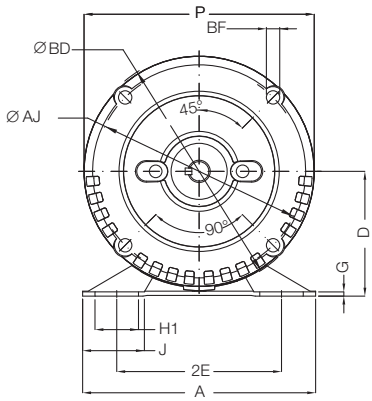

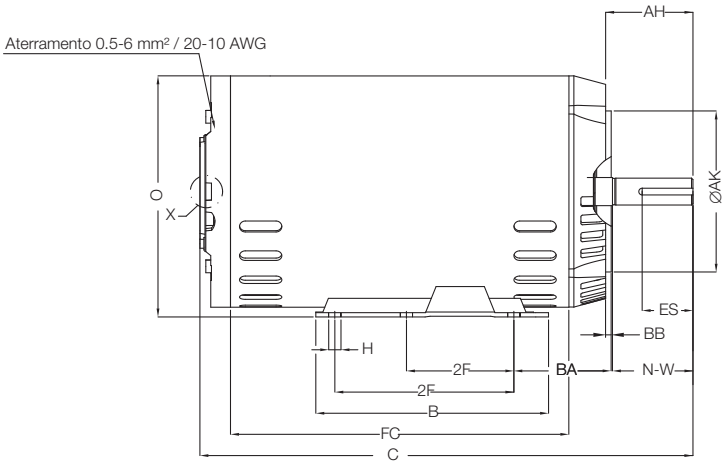

Carcaça	Nº fases	A	2E	J	H1	H	G	D	D+X02	X02	D+X01	X01	P	O	B	2F	2F (2)	BA	BB	AH
48	Monofásico	156	107,6	46,5	31	8,7	1,9	76,2	182,0	106,0	196,0	120,0	144,0	148,0	90	69,8	-	69,8	4	52,4
W56	Monofásico	166	123,8	41,0	31	8,7	3,5	88,9	195,0	106,0	209,0	120,0	144,0	161,0	102	76,2	-	69,8		52,4
56	Monofásico	166	123,8	40,5	31	8,7	3,5	88,9	206,0	117	219,4	130,5	164,0	171,0	102	76,2	-	69,8		52,4
	Trifásico	166	123,8	40,5	31	8,7	3,5	88,9	-	-	-	-	164,0	171,0	102	76,2	-	69,8		52,4
56H	Monofásico	166	123,8	40,5	31	8,7	3,5	88,9	206,0	117	219,4	130,5	164,0	171,0	165	76,2	127,0	69,8		52,4
	Trifásico	166	123,8	40,5	31	8,7	3,5	88,9	-	-	-	-	164,0	171,0	165	76,2	127,0	69,8		52,4
56H*	Monofásico	166	123,8	40,5	31	8,7	3,5	88,9	206,0	117	219,4	130,5	164,0	171,0	165	76,2	127,0	69,8		52,4
	Trifásico	166	123,8	40,5	31	8,7	3,5	88,9	-	-	-	-	164,0	171,0	165	76,2	127,0	69,8		52,4

Carcaça	Nº fases	Eixo					Flange				Rolamento		Furo de centro (opcional)
		ES	N-W	U	R	S	AJ	BD	BF	AK	Dianteiro	Traseiro	
48	Monofásico	36	47,6	15,875	13,13	4,76	149,2	166	UNC 3/8"-16	114,3	6203	6202	UNC 1/4"x20
W56	Monofásico			15,875	13,13			166					
56	Monofásico			15,875	13,13			169					
	Trifásico			15,875	13,13			169					
56H	Monofásico			15,875	13,13			169					
	Trifásico			15,875	13,13			169					
56H*	Monofásico			19,05	16,30			169					UNC 5/16"-18
	Trifásico			19,05	16,30			169					

** Eixo Ø19,05 mm*
Mecânica A - Com ventilador na Dianteira
Mecânica B - Somente aletas / Sem ventilador
Comprimento da carcaça de 10mm em 10mm
Dados da cota FC e C estão disponíveis a partir da página 21.

Motores monofásicos e trifásicos forma J

Monofásico - Flange FC-149

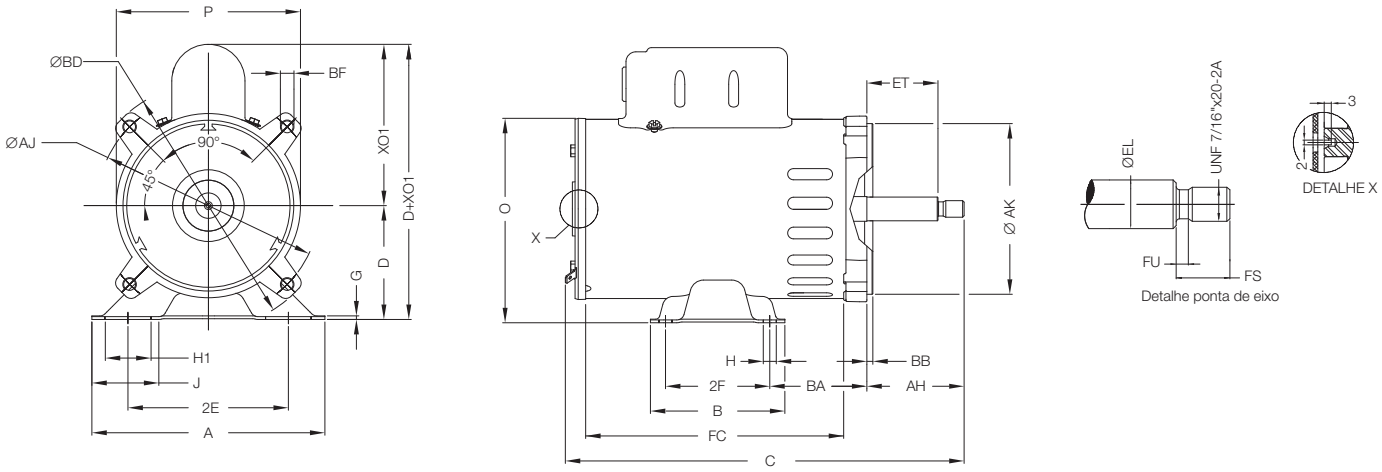

Trifásico - Flange FC-149

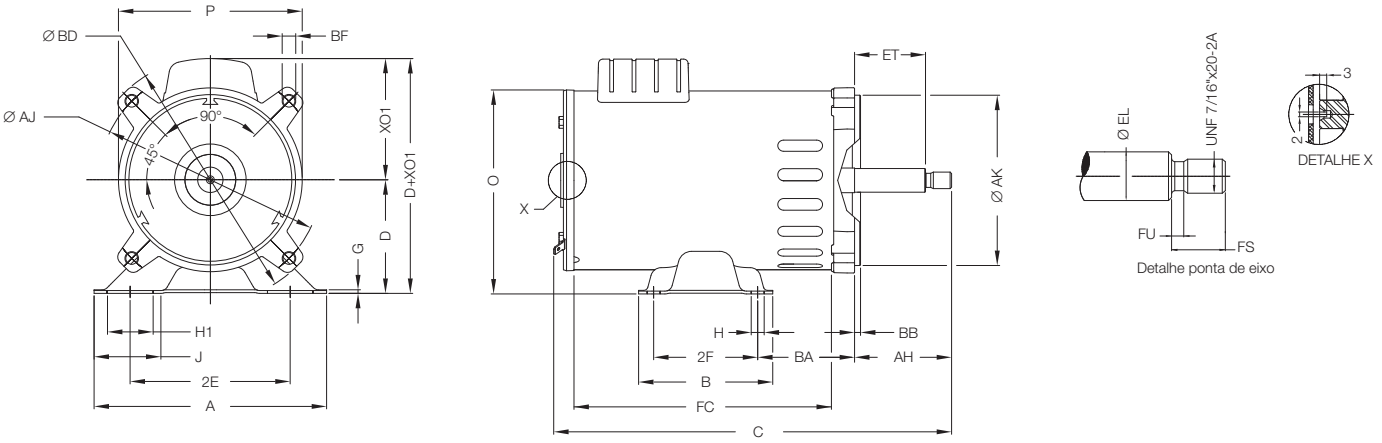

Carcaça	Nº fases	A	2E	J	H1	H	G	D	D+X01	X01	P	O	B	2F	BA	BB	AH
36J*	Monofásico	-	-	-	-	-	-	-	-	87,2	123,3	-	-	-	-	4	65,1
2W48J	Monofásico	156	107,6	45	31	8,7	1,9	76,2	163,4	87,2	123,3	124	90	69,8	65		65,1
42C*	Monofásico	-	-	-	-	-	-	-	-	108	124,3	-	-	-	-		65,1
	Trifásico	-	-	-	-	-	-	-	-	81,35	124,3	-	-	-	-		65,1
W48C	Monofásico	156	107,6	44,8	31	8,7	2,4	76,2	184,2	108	124,3	136,1	90	69,8	65		65,1
	Trifásico	156	107,6	44,8	31	8,7	2,4	76,2	157,6	81,35	124,3	136,1	90	69,8	65		65,1
2W56C	Monofásico	166	123,8	40,45	31	8,7	3,54	88,9	196,9	108	124,3	148,8	102	76,2	65		65,1
	Trifásico	166	123,8	40,45	31	8,7	3,54	88,9	170,3	81,35	124,3	148,8	102	76,2	65		65,1

Carcaça	Nº fases	Eixo			Flange				Rolamento		ET
		FS	FU	EL	AJ	BD	BF	AK	Dianteiro	Traseiro	
36J*	Monofásico	17,5	3,5	12	149,2	165,0	UNC 3/8"-16	114,3	6201	6001	47,6
2W48J	Monofásico	17,5	3,5	12	149,2	165,0	UNC 3/8"-16	114,3	6201	6001	
42C*	Monofásico	17,5	3,5	15,875	149,2	164,0	UNC 3/8"-16	114,3	6203/6201	6201	
	Trifásico										
W48C	Monofásico										
	Trifásico										
2W56C	Monofásico										
	Trifásico										

** Carcaça não possui pés*
Cota "EL", quando rolamento 6201, tem valor de 12mm
Rosca da ponta de eixo, quando rolamento 6201 é igual a UNF 5/16"x24-2A
Dados da cota FC e C estão disponíveis a partir da página 21.

Motores monofásicos e trifásicos forma J

Monofásico - Flange FC-149

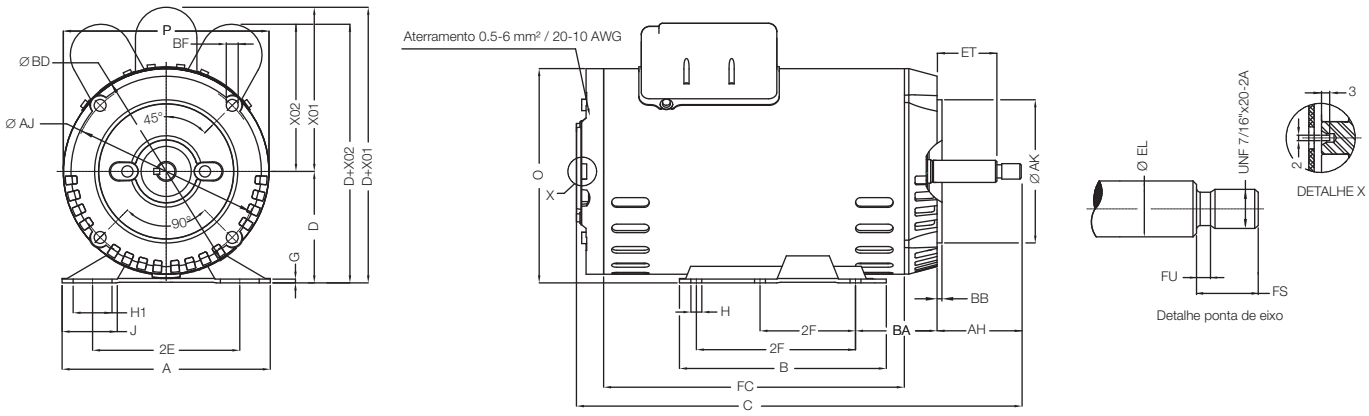

Trifásico - Flange FC-149

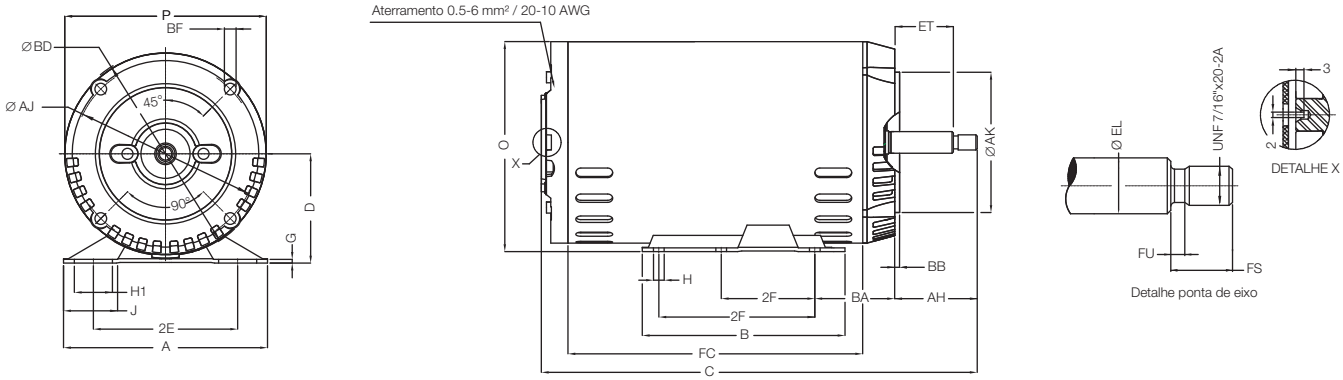

Carcaça	Nº fases	A	2E	J	H1	H	G	D	D+X02	X02	D+X01	X01	P	O	B	2F	2F (2)	BA	BB	AH
48	Monofásico	156	107,6	46,5	31	8,7	1,9	76,2	182,0	106,0	196,0	120,0	144,0	148,0	90	69,8	-	65,0	4	65,1
W56	Monofásico	166	123,8	41,0	31	8,7	3,5	88,9	195,0	106,0	209,0	120,0	144,0	161,0	102	76,2	-	65,0		65,1
56	Monofásico	166	123,8	40,5	31	8,7	3,5	88,9	206,0	117	219,4	130,5	164,0	171,0	102	76,2	-	65,0		65,1
	Trifásico	166	123,8	40,5	31	8,7	3,5	88,9	-	-	-	-	164,0	171,0	102	76,2	-	65,0		65,1
56H	Monofásico	166	123,8	40,5	31	8,7	3,5	88,9	206,0	117	219,4	130,5	164,0	171,0	165	76,2	127,0	65,0		65,1
	Trifásico	166	123,8	40,5	31	8,7	3,5	88,9	-	-	-	-	164,0	171,0	165	76,2	127,0	65,0		65,1

Carcaça	Nº fases	Eixo			Flange				Rolamento		Furo de centro (opcional)	ET
		FS	FU	EL	AJ	BD	BF	AK	Dianteiro	Traseiro		
48	Monofásico	17,5	3,5	15,875	149,2	166	UNC 3/8"-16	114,3	6203	6202	UNF 1/4"x28	47,6
W56	Monofásico					166						
56	Monofásico					169						
	Trifásico					169						
56H	Monofásico					169						
	Trifásico					169						

Mecânica A - Com ventilador na Dianteira
Mecânica B - Somente aletas / Sem ventilador
Dados da cota FC e C estão disponíveis a partir da página 21.

Motores monofásicos e trifásicos Flange Incorporada

Monofásico - Flange FI - 122

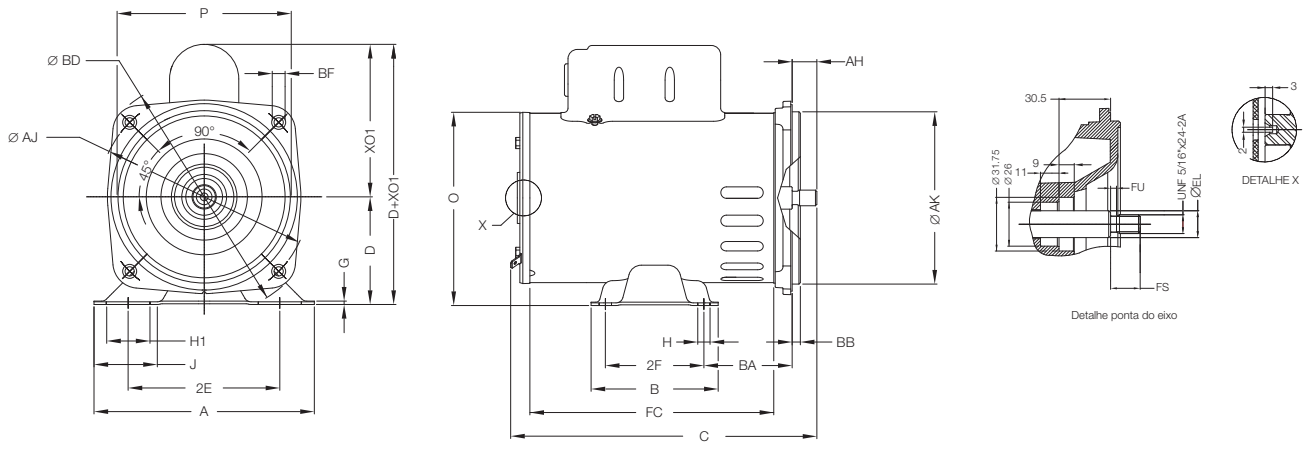

Trifásico - Flange FI - 122

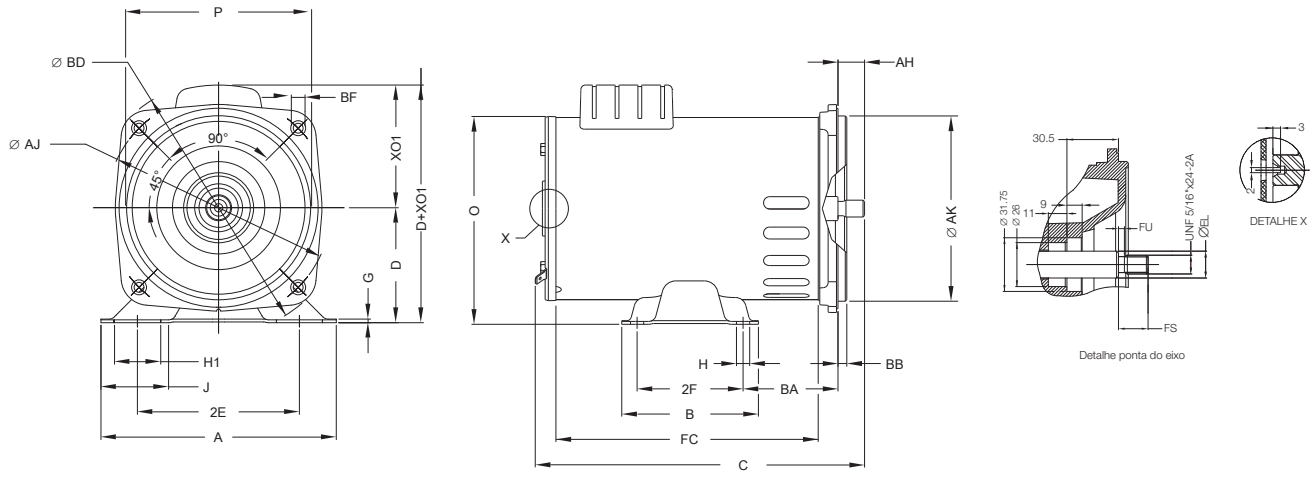

Carcaça	Nº fases	A	2E	J	H1	H	G	D	D+X01	X01	P	O	B	2F	BA	BB	AH
42C*	Monofásico	-	-	-	-	-	-	-	-	108	136,8	-	-	-	-	5,8	17,5
	Trifásico	-	-	-	-	-	-	-	-	81,35	136,8	-	-	-	-		17,5
W48C	Monofásico	156	107,6	44,8	31	8,7	2,4	76,2	184,2	108	136,8	136,1	90	69,8	62,5		17,5
	Trifásico	156	107,6	44,8	31	8,7	2,4	76,2	157,6	81,35	136,8	136,1	90	69,8	62,5		17,5
2W56C	Monofásico	166	123,8	40,45	31	8,7	3,54	88,9	196,9	108	136,8	148,8	102	76,2	62,5		17,5
	Trifásico	166	123,8	40,45	31	8,7	3,54	88,9	170,3	81,35	136,8	148,8	102	76,2	62,5		17,5

Carcaça	Nº fases	Eixo			Flange				Rolamento	
		FS	FU	EL	AJ	BD	BF	AK	Dianteiro	Traseiro
42C*	Monofásico	17,5	3,5	15,875	149,2	168,0	UNC 5/16"-18	122,0	6203/6201	6201
	Trifásico									6201
W48C	Monofásico									6201
	Trifásico									6203
2W56C	Monofásico									6203
	Trifásico									6201

** Carcaça não possui pés*
Cota "EL", quando rolamento 6201, tem valor de 12mm
Rosca da ponta de eixo, quando rolamento 6201 é igual a UNF 5/16"x24-2A
Dados da cota FC e C estão disponiveis a partir da página 21

Motores monofásicos e trifásicos Flange Incorporada

Monofásico - Flange FI - 114 - 149**

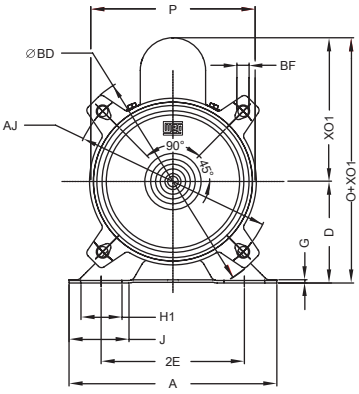

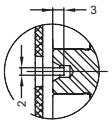

DETALHE X

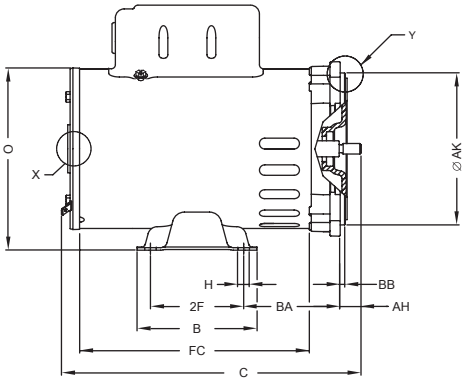

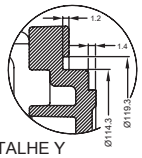

DETALHE Y

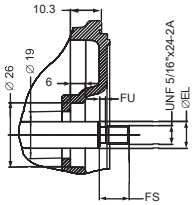

DETALHE DA PONTA DO EIXO

Trifásico - Flange FI - 114 - 149**

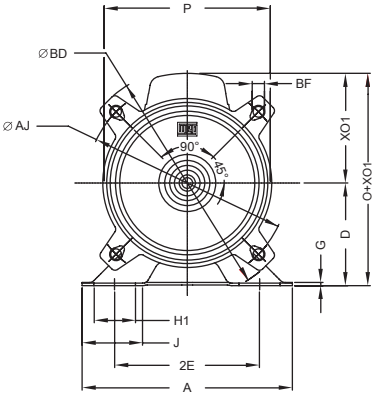

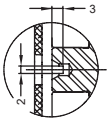

DETALHE X

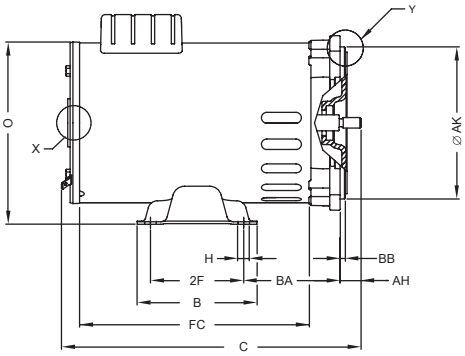

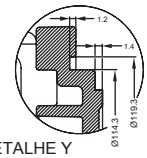

DETALHE Y

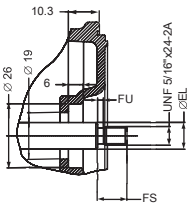

DETALHE DA PONTA DO EIXO

Carcaça	Nº fases	BA	BB	AH	Eixo			Flange				Rolamento	
					FS	FU	EL	AJ	BD	BF	AK	Dianteiro	Traseiro
42C*	Monofásico	-	5,2	16,8	17,5	3,5	12	149,2	169,4	UNC 3/8"-16	114,3	6203/ 6201	6201
	Trifásico	-	5,2	16,8				149,2	169,4		114,3	6203/ 6201	6201
W48C	Monofásico	72,7	5,2	16,8				149,2	169,4		114,3	6203/ 6201	6201
	Trifásico	72,7	5,2	16,8				149,2	169,4		114,3	6203/ 6201	6203
2W56C	Monofásico	72,7	5,2	16,8				149,2	169,4		114,3	6203/ 6201	6203
	Trifásico	72,7	5,2	16,8				149,2	169,4		114,3	6203/ 6201	6201

** Carcaça não possui pés*
*** Dimensões não relacionadas a flange e ponta de eixo, seguem valor da tabela da variante Jet Pump Forma C*
Dados da cota FC e C estão disponiveis a partir da página 21

Motores monofásicos e trifásicos Flange Incorporada

Monofásico - Flange FI - 117 - 149**

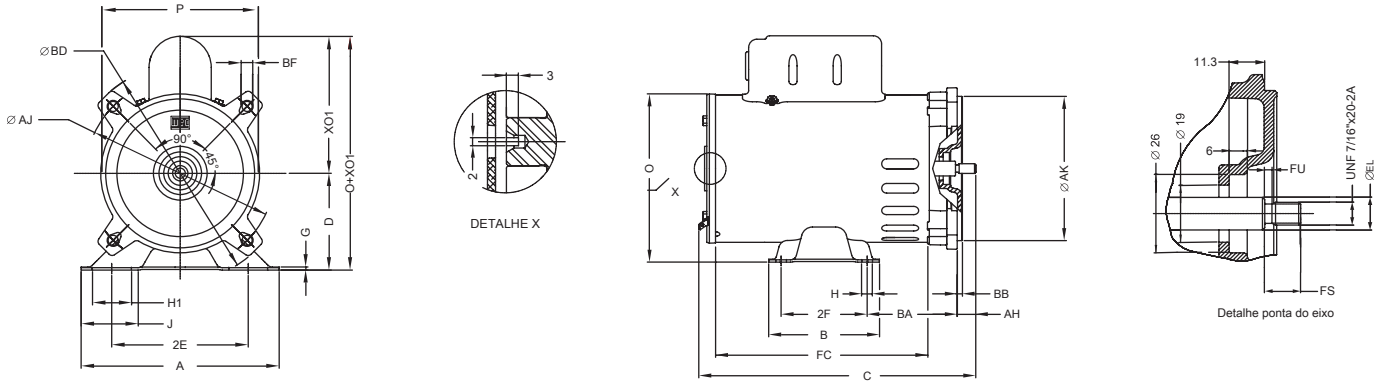

Trifásico - Flange FI - 117 - 149**

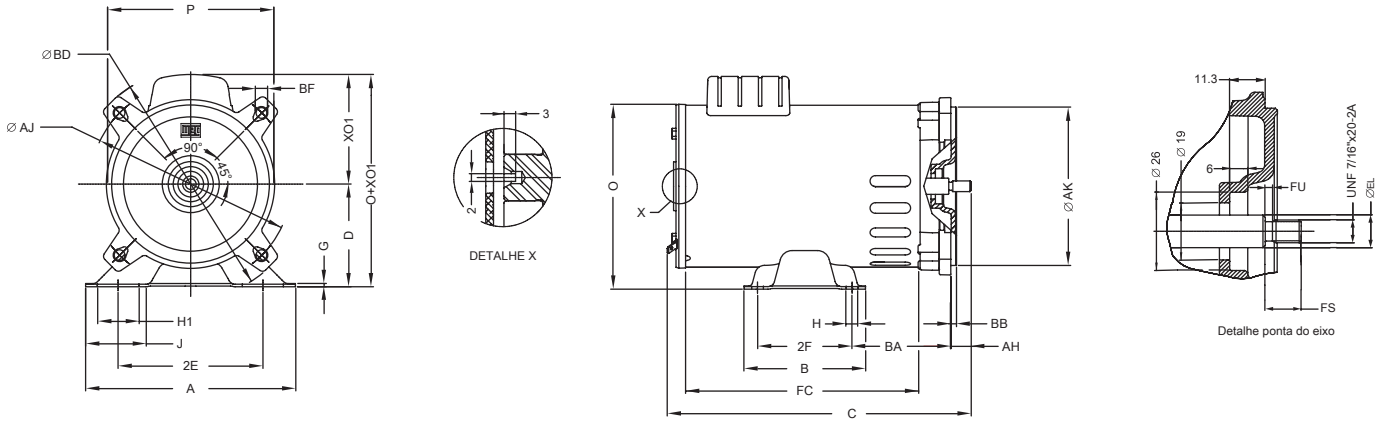

Carcaça	Nº fases	BA	BB	AH	Eixo			Flange				Rolamento	
					FS	FU	EL	AJ	BD	BF	AK	Dianteiro	Traseiro
42C*	Monofásico	-	4,2	15,8	16,5	3,5	12	149,2	169,4	UNC 3/8"-16	117,3	6203/ 6201	6201
	Trifásico	-	4,2	15,8				149,2	169,4		117,3	6203/ 6201	6201
W48C	Monofásico	72,7	4,2	15,8				149,2	169,4		117,3	6203/ 6201	6201
	Trifásico	72,7	4,2	15,8				149,2	169,4		117,3	6203/ 6201	6203
2W56C	Monofásico	72,7	4,2	15,8				149,2	169,4		117,3	6203/ 6201	6203
	Trifásico	72,7	4,2	15,8				149,2	169,4		117,3	6203/ 6201	6201

** Carcaça não possui pés*
*** Dimensões não relacionadas a flange e ponta de eixo, seguem valor da tabela da variante Jet Pump Forma C*
Dados da cota FC e C estão disponiveis a partir da página 21

Motores monofásicos e trifásicos Flange Incorporada

Monofásico - Flange FI-165Q

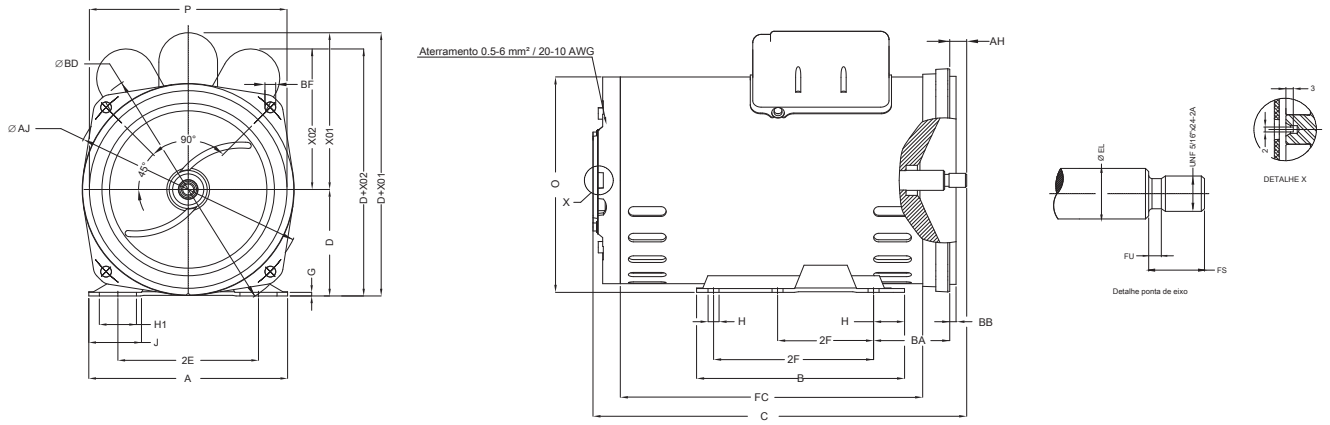

Trifásico - Flange FI-165Q

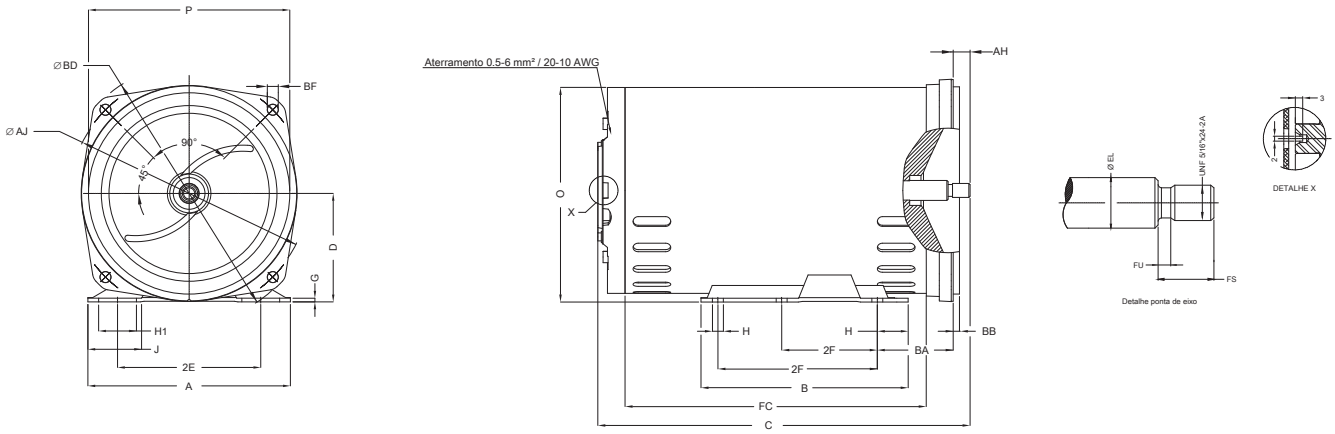

Carcaça	Nº fases	A	2E	J	H1	H	G	D	D+X02	X02	D+X01	X01	P	O	B	2F	2F (2)	BA	BB	AH
48	Monofásico	156	107,6	46,5	31	8,7	1,9	76,2	182,0	106,0	196,0	120,0	144,0	148,0	90	69,8	-	60,4	5	13,5
W56	Monofásico	166	123,8	41,0	31	8,7	3,5	88,9	195,0	106,0	209,0	120,0	144,0	161,0	102	76,2	-	60,4		13,5
56	Monofásico	166	123,8	40,5	31	8,7	3,5	88,9	206,0	117	219,4	130,5	164,0	171,0	102	76,2	-	60,4		13,5
	Trifásico	166	123,8	40,5	31	8,7	3,5	88,9	-	-	-	-	164,0	171,0	102	76,2	-	60,4		13,5
56H	Monofásico	166	123,8	40,5	31	8,7	3,5	88,9	206,0	117	219,4	130,5	164,0	171,0	165	76,2	127,0	60,4		13,5
	Trifásico	166	123,8	40,5	31	8,7	3,5	88,9	-	-	-	-	164,0	171,0	165	76,2	127,0	60,4		13,5

Carcaça	Nº fases	Eixo			Flange				Rolamento		Furo de centro (opcional)
		FS	FU	EL	AJ	BD	BF	AK	Dianteiro	Traseiro	
48	Monofásico	17,5	3,5	15,875	194,0	209,0	9,0	165,0	6203	6202	UNF 1/4"x28
W56	Monofásico					209,0					
56	Monofásico					209,0					
	Trifásico					209,0					
56H	Monofásico					209,0					
	Trifásico					209,0					

Mecânica A - Com ventilador na Dianteira
Furo da ponta de eixo UNF 1/4"x28
Dados da cota FC e C estão disponiveis a partir da página 21

Motores monofásicos e trifásicos - Chaveta Plana

Monofásico - Sem Flange

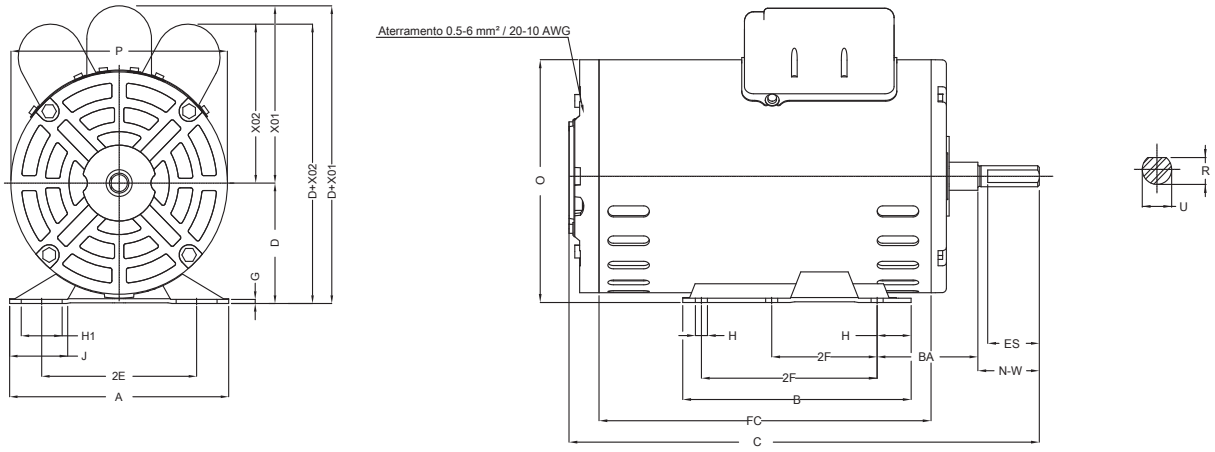

Trifásico - Sem Flange

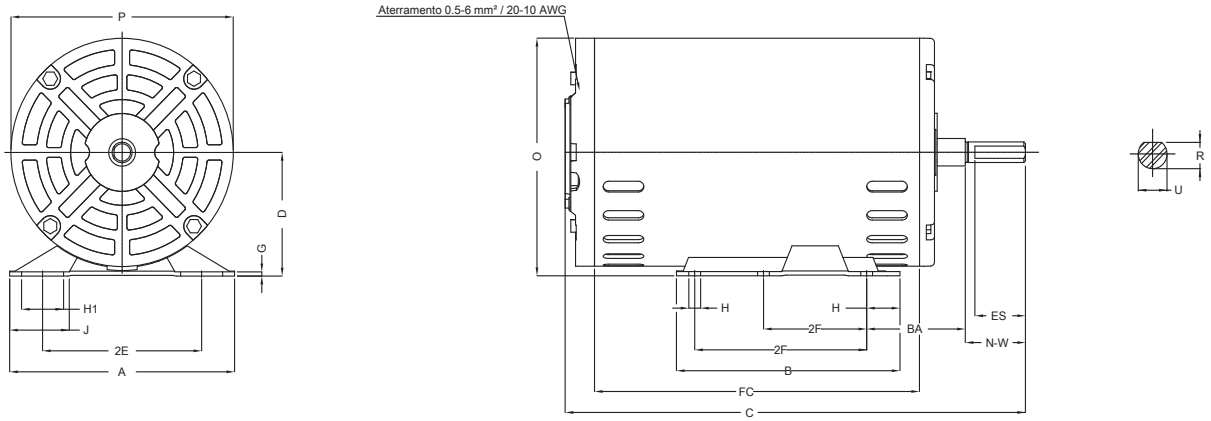

Carcaça	Nº fases	A	2E	J	H1	H	G	D	D+X02	X02	D+X01	X01	P	O	B	2F	2F (2)	BA
48	Monofásico	156	107,6	46,5	31	8,7	1,9	76,2	182,0	106,0	196,0	120,0	144,0	148,0	90	69,8	-	70
	Trifásico	156	107,6	46,5	31	8,7	1,9	76,2	-	-	-	-	144,0	148,0	90	69,8	-	
W56	Monofásico	166	123,8	41,0	31	8,7	3,5	88,9	195,0	106,0	209,0	120,0	144,0	161,0	102	76,2	-	
	Trifásico	166	123,8	41,0	31	8,7	3,5	88,9	-	-	-	-	144,0	161,0	102	76,2	-	
56	Monofásico	166	123,8	40,5	31	8,7	3,5	88,9	206,0	117	219,4	130,5	164,0	171,0	102	76,2	-	
	Trifásico	166	123,8	40,5	31	8,7	3,5	88,9	-	-	-	-	164,0	171,0	102	76,2	-	
56H	Monofásico	166	123,8	40,5	31	8,7	3,5	88,9	206,0	117	219,4	130,5	164,0	171,0	165	76,2	127,0	
	Trifásico	166	123,8	40,5	31	8,7	3,5	88,9	-	-	-	-	164,0	171,0	165	76,2	127,0	

Carcaça	Nº fases	Eixo				Rolamento		Furo de centro (opcional)
		ES	N-W	U	R	Dianteiro	Traseiro	
48	Monofásico	32	38,0	12,7	11,40	6203	6202	UNF 1/4"x20
	Trifásico					6203	6202	
W56	Monofásico					6203	6202	
	Trifásico					6203	6202	
56	Monofásico					6204	6202	
	Trifásico					6203 / 6204	6202	
56H	Monofásico					6204	6202	
	Trifásico					6203 / 6204	6202	

Mecânica A - Com ventilador na Dianteira
Mecânica B - Somente aletas / Sem ventilador
Dados da cota FC e C estão disponiveis a partir da página 21

Dados Mecânicos *(Dimensões em mm)*

Tabela dimensional de comprimento - Monofásicos

Polos	Capacitor	Flange	Variante de Linha	Carcaça	60hz												50hz											
					0,12	0,16	0,25	0,33	0,5	0,75	1	1,5	2	3	4	5	0,12	0,16	0,25	0,33	0,5	0,75	1	1,5	2	3	4	5
2	Permanente	"FC-149 / FC-95"	Forma J	42	-	-	232,7	242,7	252,7	262,7	282,7	-	-	-	-	-	-	-	-	-	-	-	-	-	-	-	-	-
				W48																								
				2W56																								
				48	-	-	-	-	272,8	282,8	292,8	312,8	332,8	332,8	-	-	-	-	-	-	-	-	-	-	-	-	-	-
				W56																								
				56	-	-	-	-	-	-	-	-	-	342,8	-	-	-	-	-	-	-	-	-	-	-	-	-	-
				56H																								
			Forma C	42	-	-	220	230	240	250	270	-	-	-	-	-	-	-	-	-	-	-	-	-	-	-	-	-
				W48																								
				2W56																								
				48	-	-	-	-	250,6	260,6	270,6	290,6	310,6	310,6	-	-	-	-	-	-	-	-	-	-	-	-	-	-
				W56**					260,1	270,1	280,1	300,1	320,1	320,1														
				56	-	-	-	-	-	-	-	-	-	330,1	-	-	-	-	-	-	-	-	-	-	-	-	-	-
				56H																								
		FI-122	Incorporada	42	-	-	214,1	224,1	234,1	254,1	274,1	-	-	-	-	-	-	-	-	-	-	-	-	-	-	-	-	-
				W48																								
				2W56																								
		FI-165R e FI-165Q		48	-	-	-	-	233,6	243,6	263,6	283,6	293,6	303,6	-	-	-	-	-	-	-	-	-	-	-	-	-	-
				W56																								
				56	-	-	-	-	-	-	-	-	-	296,6	-	-	-	-	-	-	-	-	-	-	-	-	-	-
				56H																								
	Permanente 70 ºC	FC-149	Forma J	36	-	236,6	246,6	256,6	266,6	-	-	-	-	-	-	-	-	-	-	-	-	-	-	-	-	-	-	-
				2W48	-	236,6	246,6	256,6	266,6	-	-	-	-	-	-	-	-	-	-	-	-	-	-	-	-	-	-	-
				42	-	-	232,7	242,7	252,7	272,7	302,7	-	-	-	-	-	-	-	-	-	-	-	-	-	-	-	-	-
				W48																								
				2W56																								
			Forma C	42	-	-	220	220	220	240	270	-	-	-	-	-	-	-	-	-	-	-	-	-	-	-	-	-
				W48																								
				2W56																								
		FI-122	Incorporada	42	-	-	-	224,1	234,1	244,1	264,1	-	-	-	-	-	-	-	-	-	-	-	-	-	-	-	-	-
				W48																								
				2W56																								
	Cap. Perm. Amb. 70 °C Baixo SF	FC-149	Forma J	36	-	236,6	236,6	246,6	256,6	-	-	-	-	-	-	-	-	-	-	-	-	-	-	-	-	-	-	-
				2W48	-	236,6	236,6	246,6	256,6	-	-	-	-	-	-	-	-	-	-	-	-	-	-	-	-	-	-	-
	Partida / Partida + Permanente	"FC-149 / FC-95"	Forma J	48	-	-	272,8	272,8	282,8	302,8	302,8	-	-	-	-	-	-	-	272,8	272,8	282,8	302,8	302,8	-	-	-	-	-
				W56																								
				56	-	-	-	-	-	-	-	312,8	332,8	352,8	362,8	362,8	-	-	-	-	-	-	-	312,8	332,8	372,8	372,8	-
				56H																								
			Forma C	48	-	-	250,6	250,6	260,6	280,6	280,6	-	-	-	-	-	-	-	250,6	250,6	260,6	280,6	280,6	-	-	-	-	-
				W56**			260,1	260,1	270,1	290,1	290,1								260,1	260,1	270,1	290,1	290,1					
				56	-	-	-	-	-	-	-	300,1	320,1	350,1	360,1	360,1	-	-	-	-	-	-	-	300,1	320,1	360,1	360,1	-
				56H																								
			Sem variante	48	250,6	250,6	250,6	250,6	270,6	-	-	-	-	-	-	-	-	250,6	250,6	250,6	270,6	-	-	-	-	-	-	-
				W56**	260,1	260,1	260,1	260,1	280,1									260,1	260,1	260,1	280,1							
				56	-	-	-	-	-	290,1	310,1	320,1	340,1	360,1	-	360,1	-	-	-	-	-	290,1	310,1	320,1	350,1	350,1	-	-
				56H																								
		FI-165R e FI-165Q	Incorporada	48	-	-	223,6	233,6	243,6	263,6	263,6	-	-	-	-	-	-	-	223,6	233,6	243,6	263,6	263,6	-	-	-	-	-
				W56																								
				56	-	-	-	-	-	-	-	266,6	286,6	316,6	326,6	326,6	-	-	-	-	-	-	-	223,6	243,6	283,6	283,6	-
				56H																								
4	Partida / Partida + Permanente	"FC-149 / FC-95"	Sem variante	48	260,6	260,6	270,6	280,6	290,6	-	-	-	-	-	-	-	250,6	250,6	260,6	270,6	280,6	-	-	-	-	-	-	-
				W56**	270,1	270,1	280,1	290,1	300,1								260,1	260,1	270,1	280,1	290,1							
				56	-	-	-	-	-	310,1	300,1	340,1	360,1	360,1	-	-	-	-	-	-	-	320,1	320,1	360,1	360,1	-	-	-
				56H																								

Nota: Dimensionais dessa tabela são apenas para motores com ventilador interno.
** Dimensão com pés, para o motor sem pés, considerar 10mm a menos*
*** Dimensão para o eixo com chaveta B*

Dados Mecânicos *(Dimensões em mm)*

Tabela dimensional de comprimento - Trifásicos

Polos	Eficiência	Flange	Variante Linha	Carcaça	60hz										
					0,16	0,25	0,33	0,5	0,75	1	1,5	2	3	4	5
2	IE3**	"FC-149 / FC-95"	Forma J	42	222,7	232,7	232,7	242,7	262,7	282,7	312,7	-	-	-	-
				W48											
				2W56											
				56	-	282,8	282,8	282,8	282,8	302,8	322,8	332,8	352,8	362,8	372,8
				56H		-	-	-	-						
			Forma C e Sem variante	42	200	210	220	230	240	260	-	-	-	-	-
				W48											
				2W56											
				48	-	230,6	230,6	230,6	240,6	250,6	270,6	-	-	-	-
				W56*		240,1	240,1	240,1	250,1	260,1	280,1				
				56	-	270,1	270,1	270,1	270,1	290,1	310,1	320,1	340,1	350,1	360,1
				56H		-	-	-	-						
		FI-122	Incorporada	42	204,1	214,1	224,1	234,1	244,1	264,1	-	-	-	-	-
				W48											
				2W56											
		FI-165R e FI-165Q		56	-	226,6	226,6	226,6	236,6	246,6	266,6	286,6	306,6	316,6	326,6
				56H		-	-	-							
	IE2**	"FC-149 / FC-95"	Forma J	56	-	-	-	-	-	292,8	312,8	322,8	342,8	-	-
				56H											
			Forma C e Sem variante	56	-	-	-	-	-	280,1	300,1	310,1	330,1	-	-
				56H											
		FI-165R e FI-165Q	Incorporada	56	-	-	-	-	-	246,6	256,6	276,6	296,6	-	-
				56H											
	IE1**	"FC-149 / FC-95"	Forma J	56	-	282,8	282,8	282,8	282,8	292,8	292,8	312,8	322,8	-	-
				56H		-	-	-	-						
			Forma C e Sem variante	56	-	270,1	270,1	270,1	270,1	280,1	280,1	300,1	310,1	-	-
				56H		-	-	-	-						
		FI-165R e FI-165Q	Incorporada	56	-	226,6	226,6	226,6	236,6	246,6	246,6	266,6	286,6	-	-
				56H		-	-	-	-						
4	IE3**	"FC-149 / FC-95"	Sem variante	56	270,1	270,1	280,1	300,1	310,1	-	-	-	-	-	-
				56H	-										
	IE2**			56	-	-	-	-	-	300,1	330,1	340,1	330,1	-	-
				56H											
	IE1**			56	260,1	260,1	260,1	260,1	270,1	280,1	310,1	320,1	340,1	-	-
				56H	-	-	-	-	-						

Nota: Dimensionais dessa tabela são apenas para motores com ventilador interno.
** Dimensão para o eixo com chaveta B*
*** Válido apenas para 60hz*

O escopo de soluções do Grupo WEG
não se limita aos produtos e soluções
apresentados nesse catálogo.
**Para conhecer nosso portfólio,
consulte-nos.**

**Conheça as operações
mundiais da WEG**

www.weg.net

+55 47 3276.4000

motores@weg.net

Jaraguá do Sul - SC - Brasil

Cód: 50065624 | Rev: 02 | Data (m/a): 08/2026.

Sujeito a alterações sem aviso prévio.
As informações contidas são valores de referência.