CONRA-02

English/Español/Português

Document: 10001128105 / 00

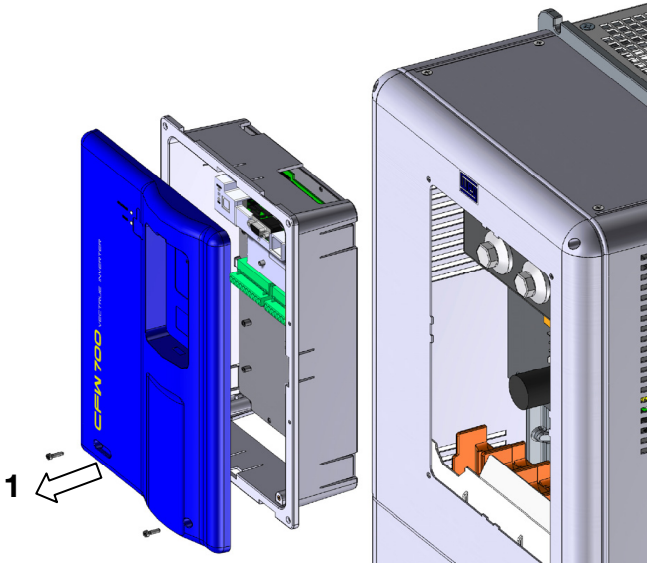

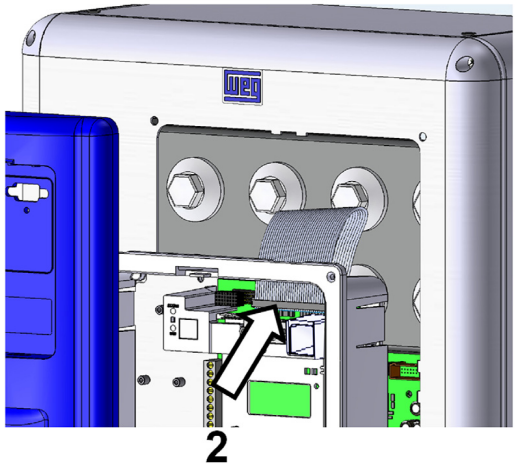

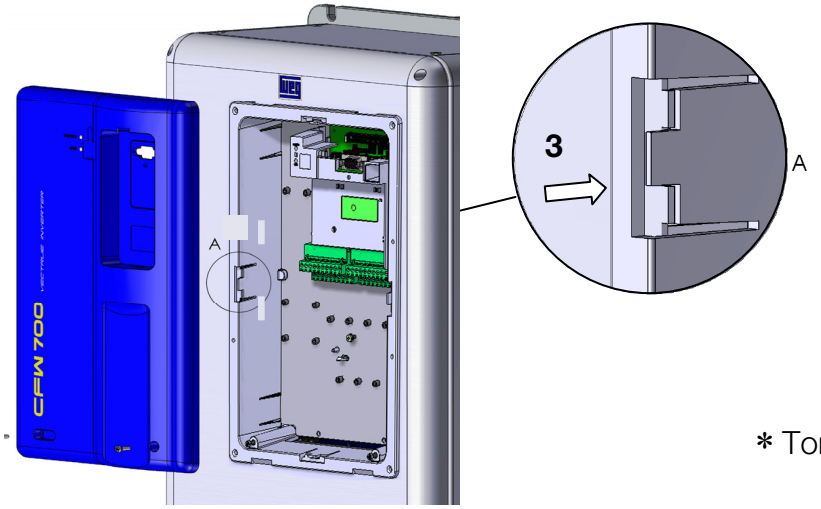

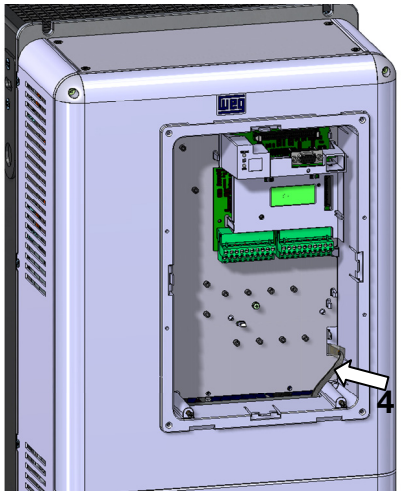

* Torque = M3: 0.5 N.m (4.42lbf. in)